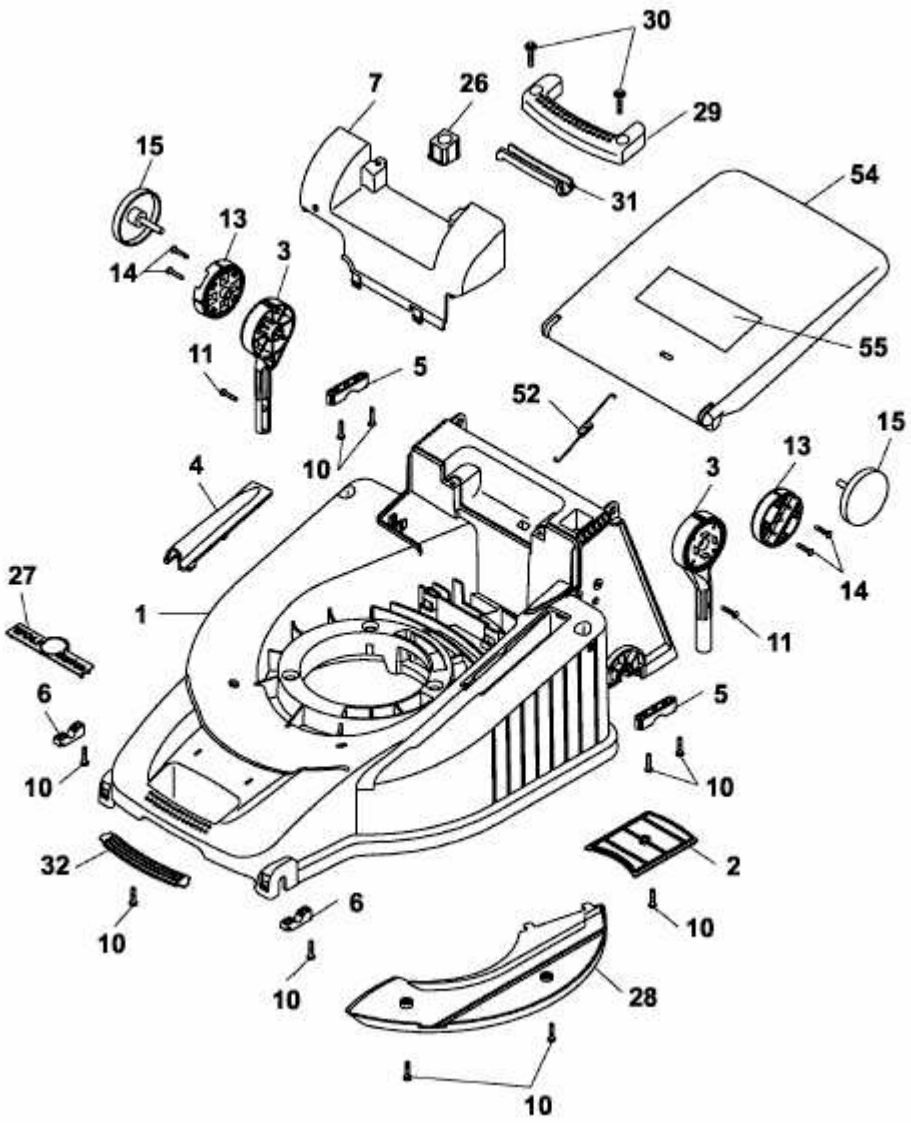PREMIO 46 B > 4611000 SERIE E (2004) > MÄHWERKSGEHÄUSE