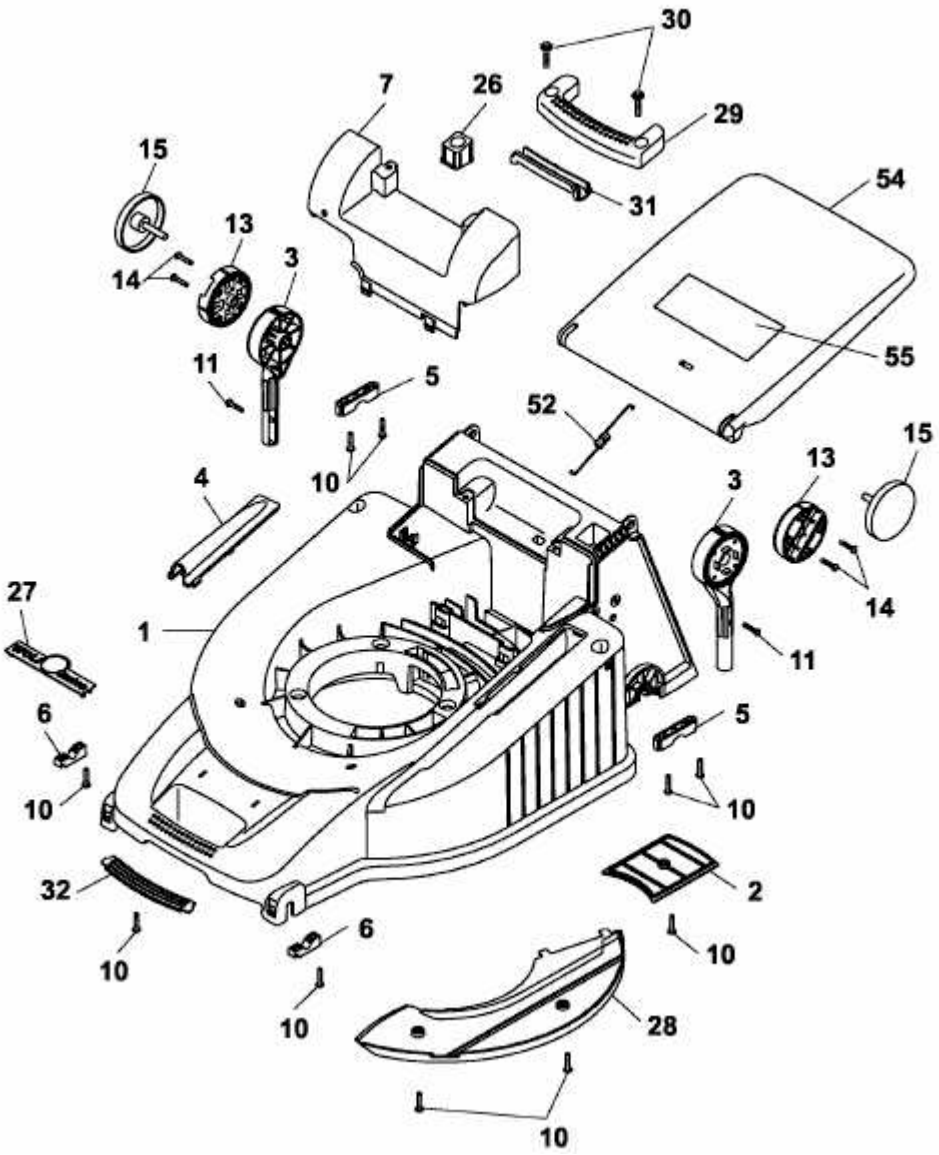PREMIO 46 B > 4611000 SERIE B, C, D (2003) > MÄHWERKSGEHÄUSE