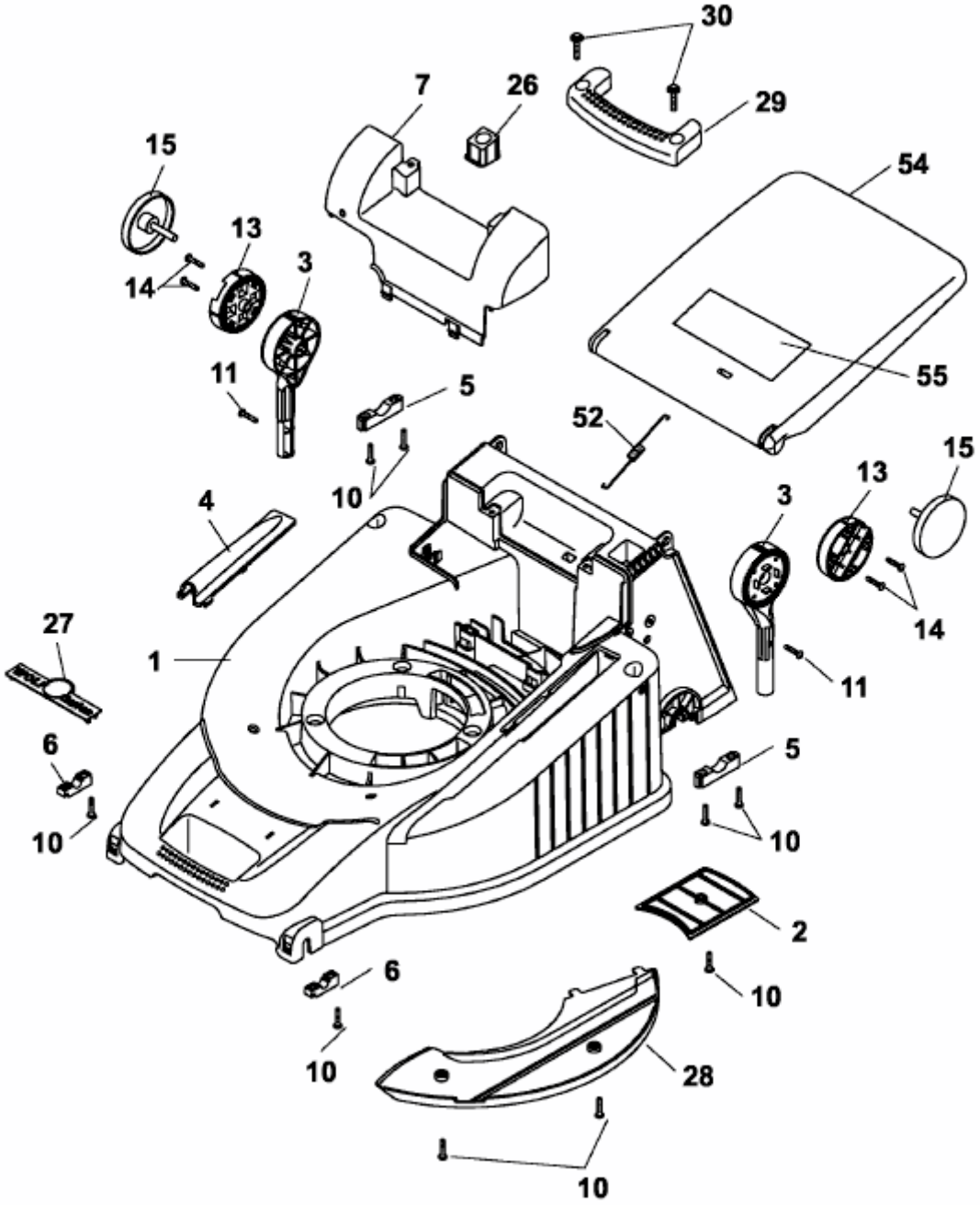B 46 TBA > 4606080 SERIE A (2003) > MÄHWERKSGEHÄUSE