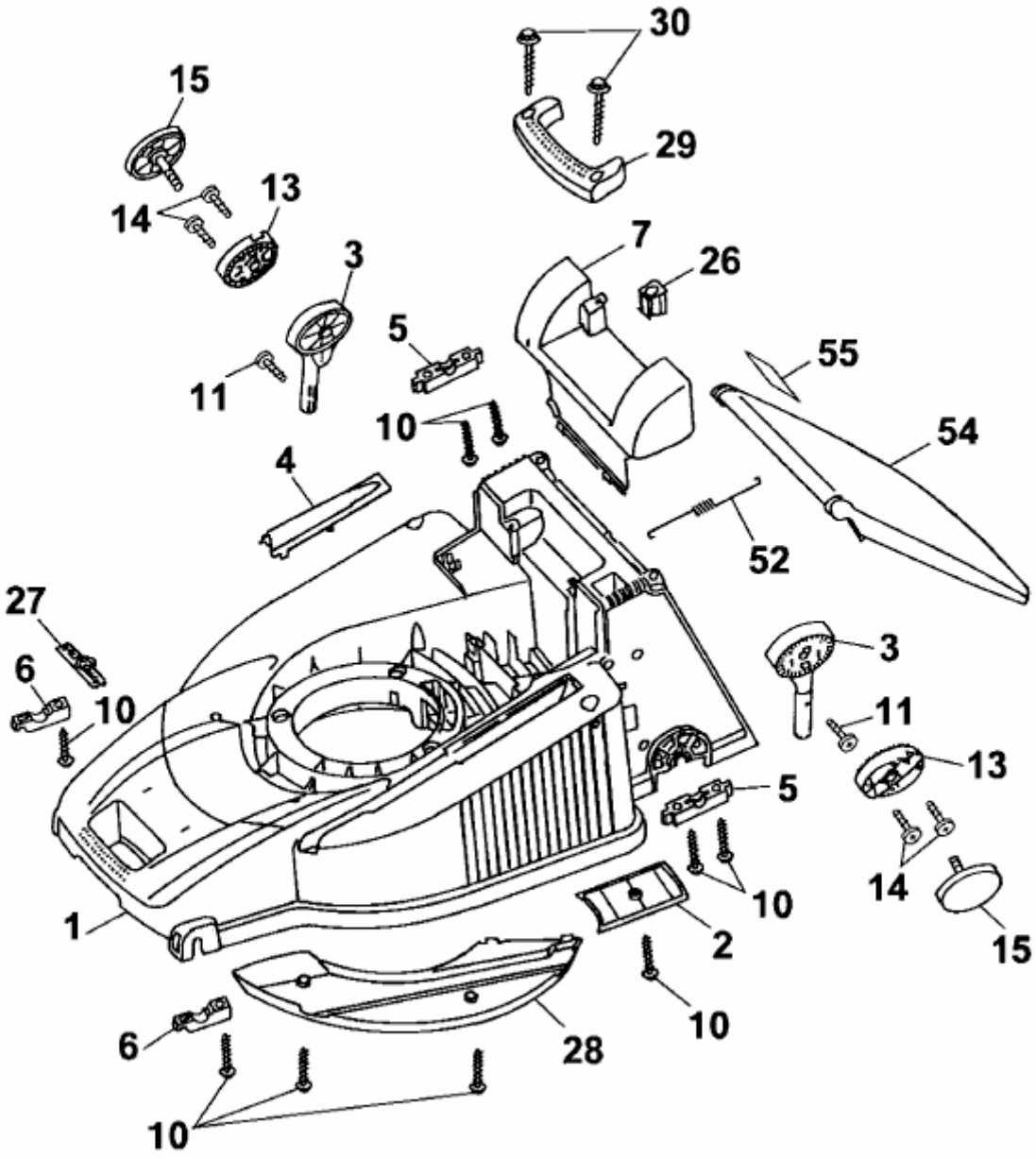B 46 TBA > 4606000 SERIE A (2001) > MÄHWERKSGEHÄUSE