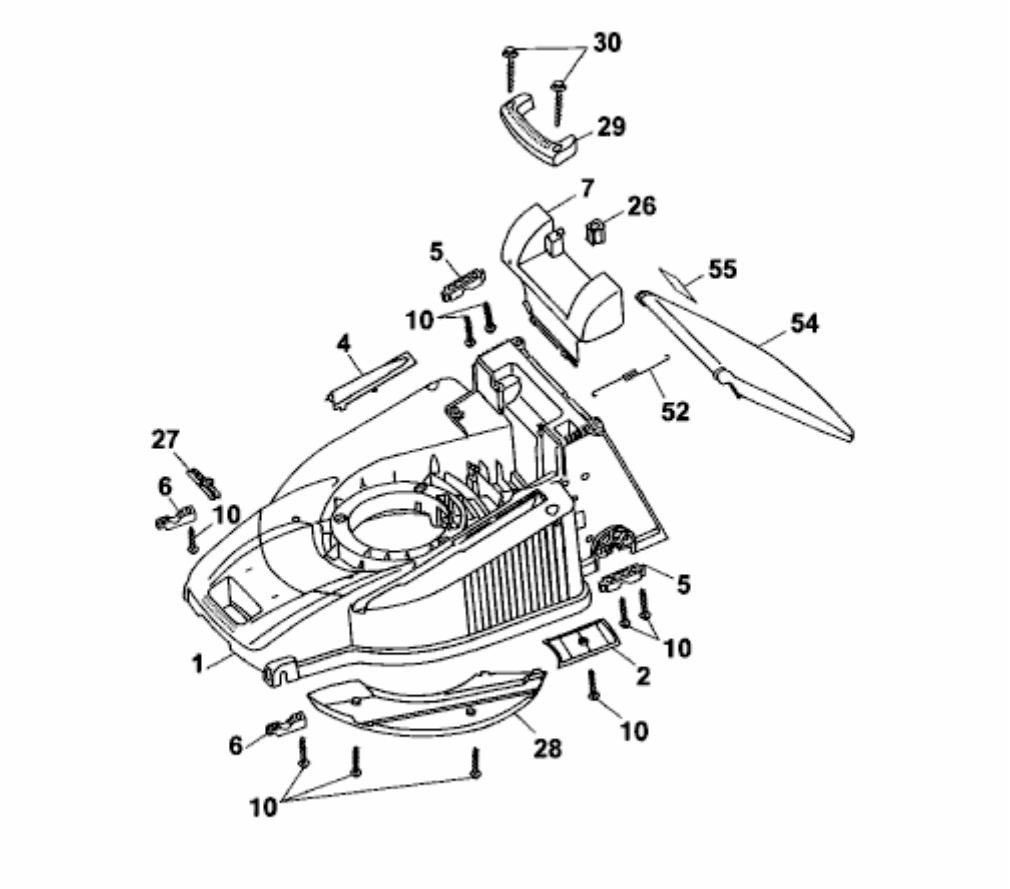ESPRIT 46 B > 4601000 SERIE A (2001) > MÄHWERKSGEHÄUSE