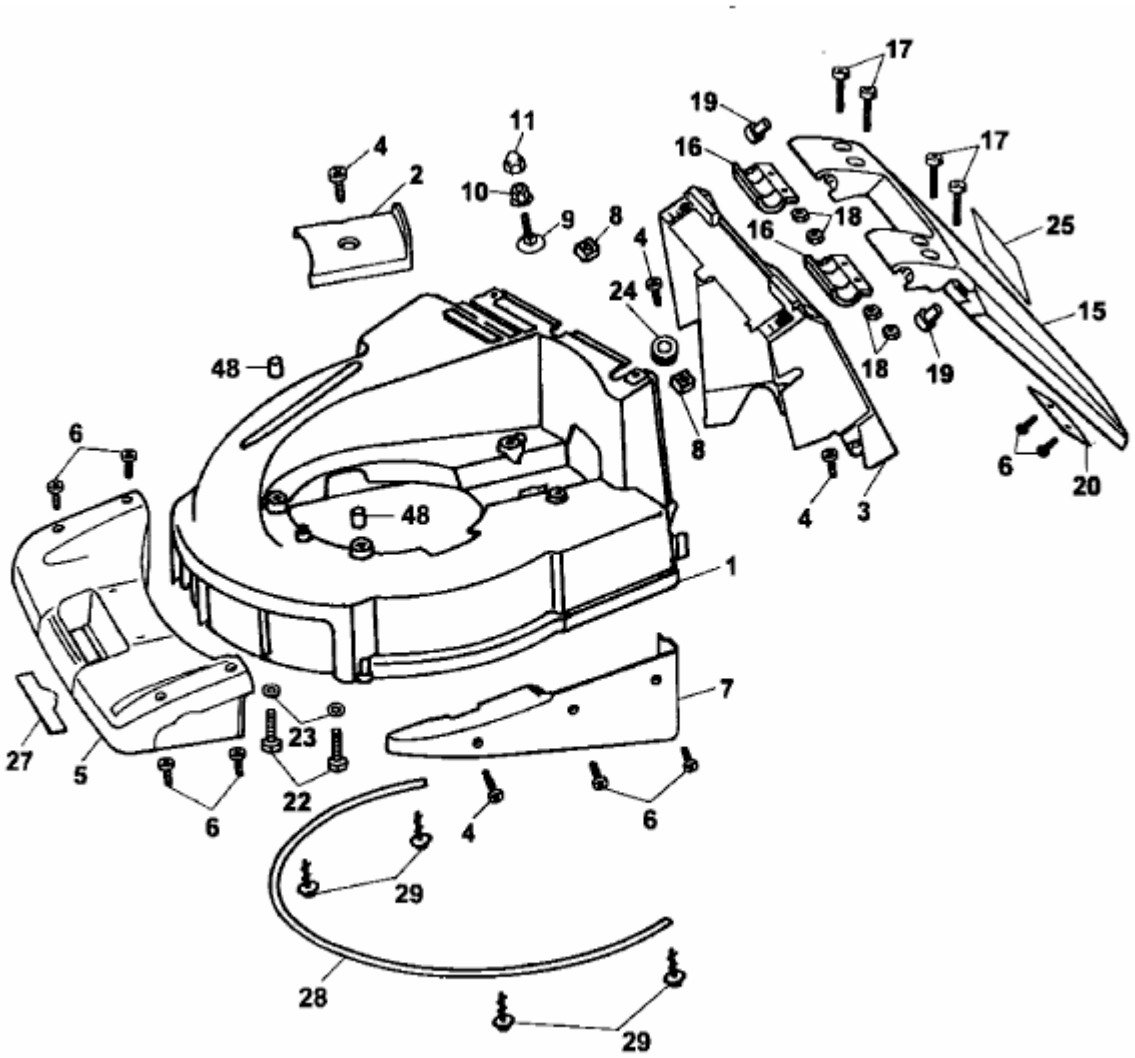CONCEPT 43 EA > 4318000 SERIE A (2000) > MÄHWERKSGEHÄUSE