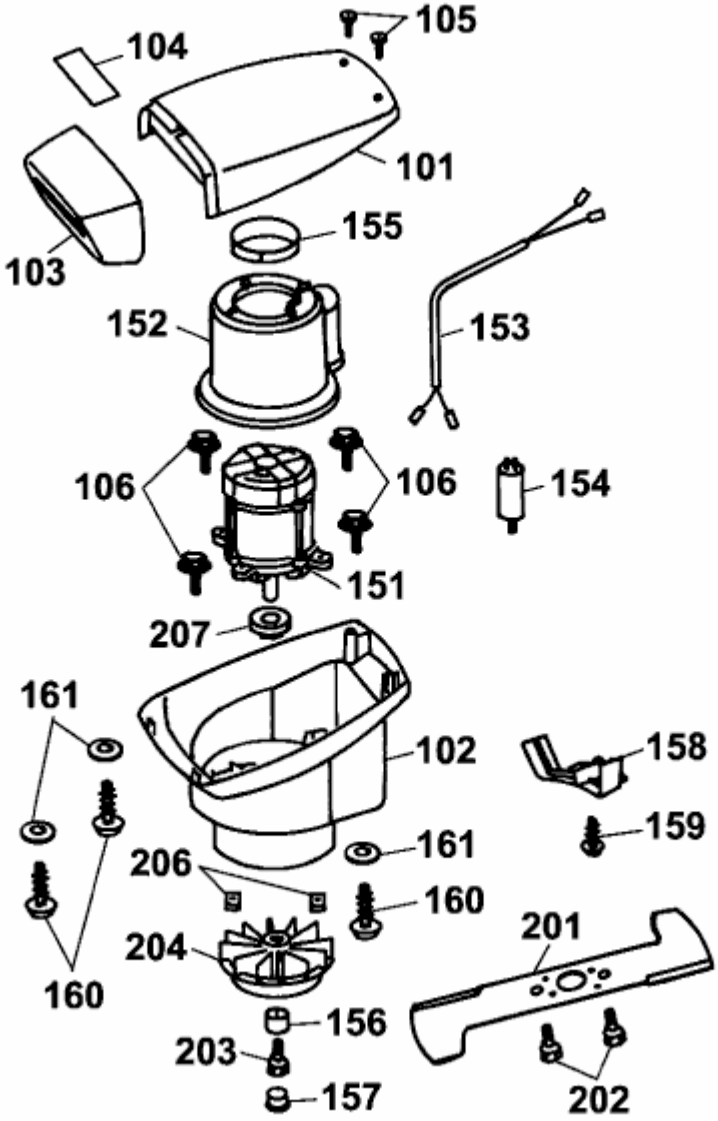CONCEPT 43 E > 4317000 SERIE A (2000) > MESSER, MESSERAUFNAHME, MOTOR