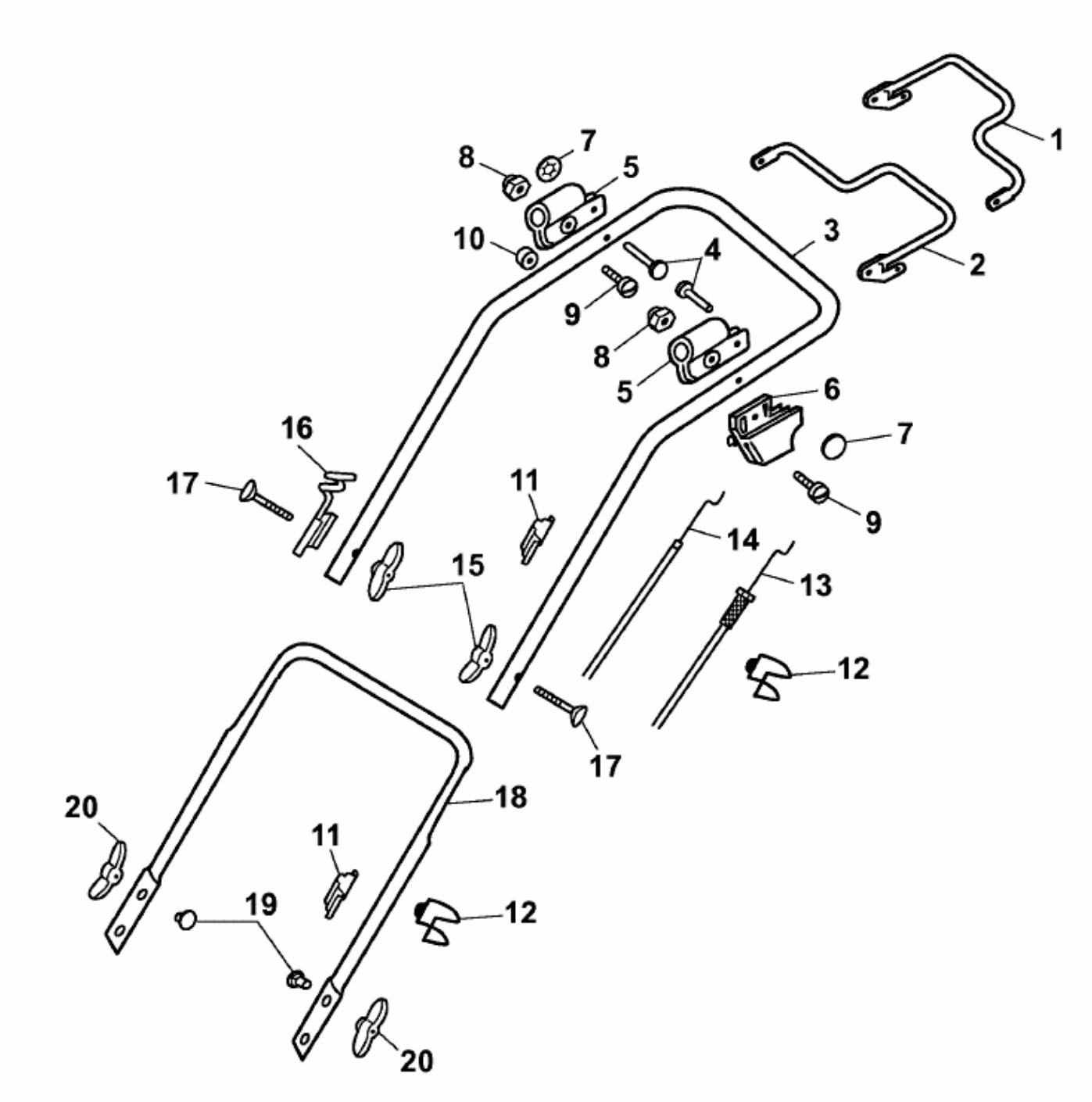2.48 BA > 4218000 SERIE G (2009) > HOLM