J 130 > 04207.01 (1997) > FAHRANTRIEB, MOTORKEILRIEMENSCHEIBE, PEDAL, RÄDER HINTEN

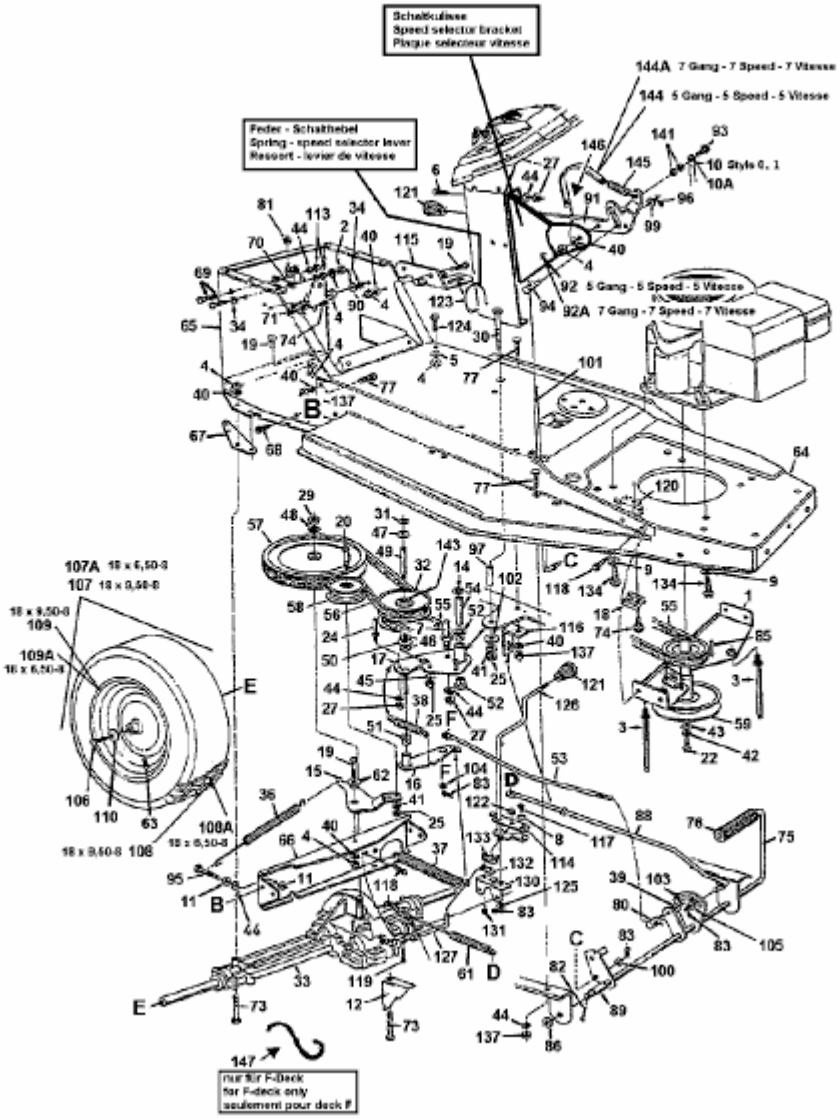

E4-00590A-01