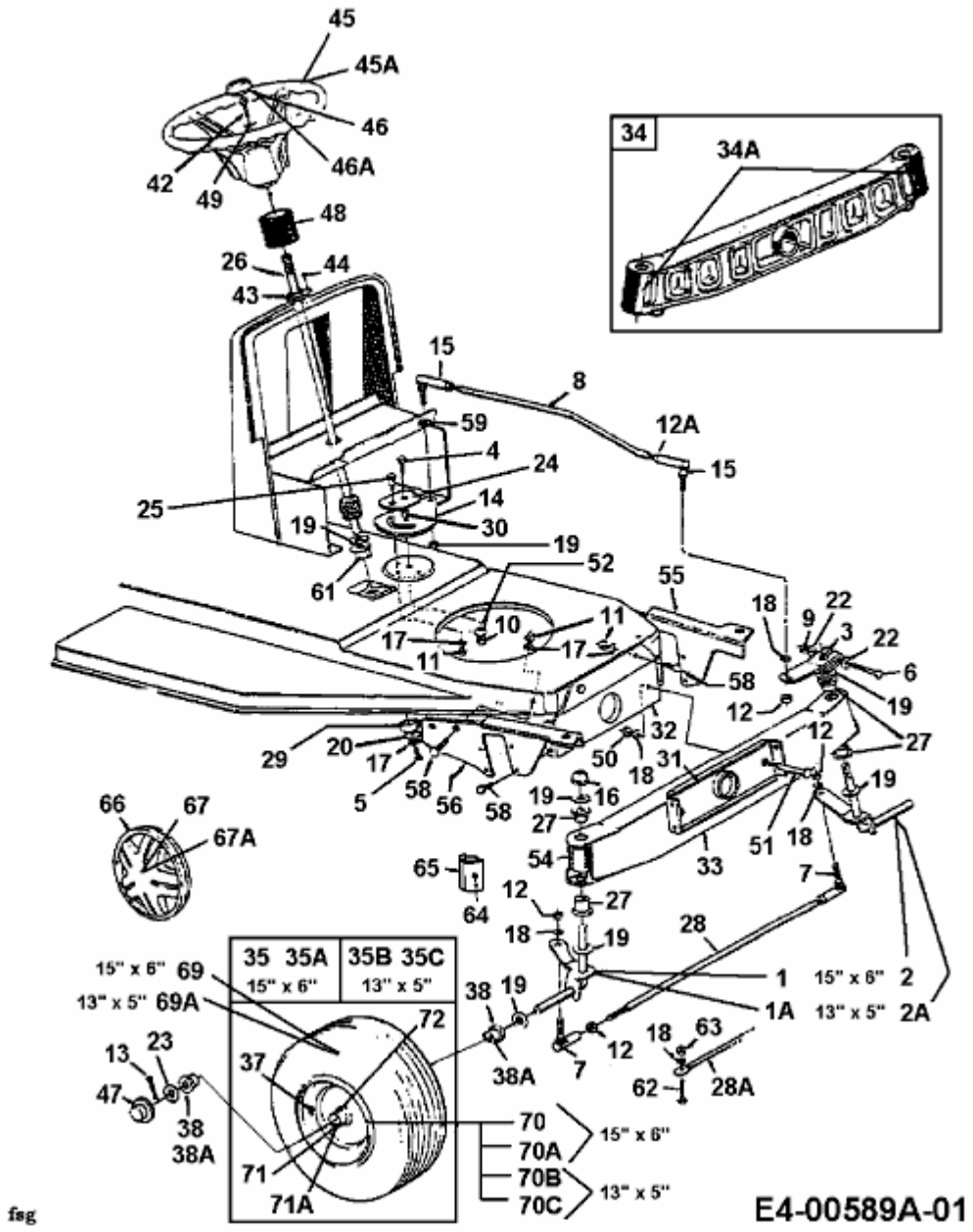J 130 > 04207.01 (1997) > VORDERACHSE