J 130 > 04207.01 (1996) > BATTERIE, SITZ, SITZWANNE, TANK

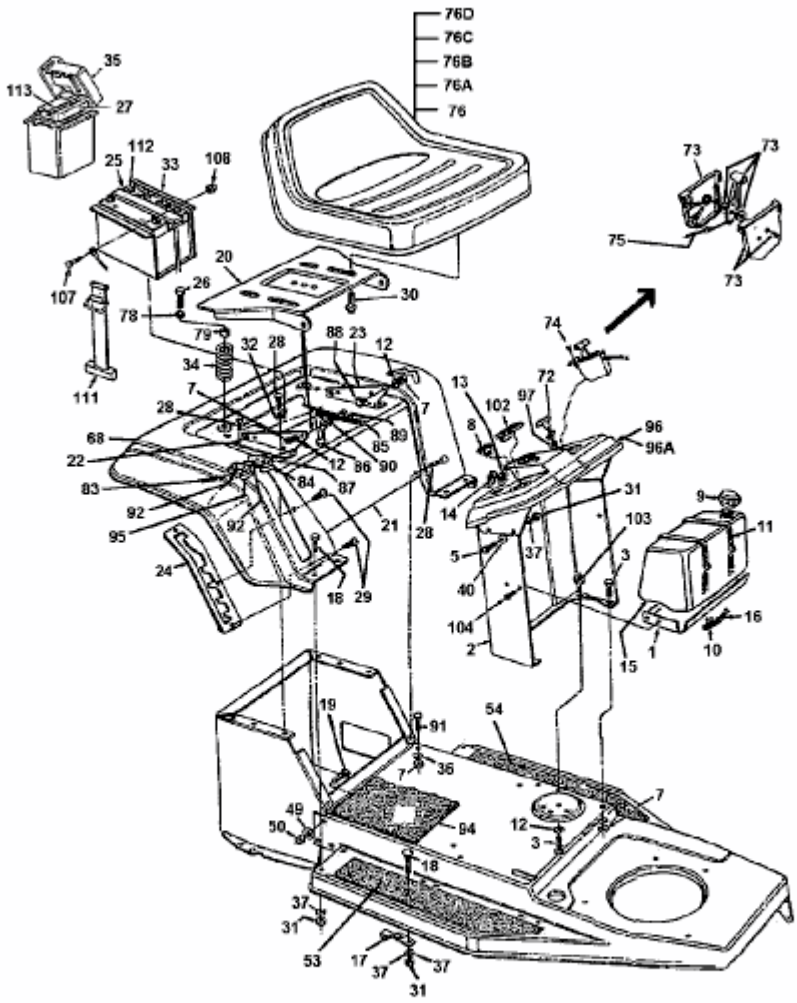

A1996-5704-03

fig