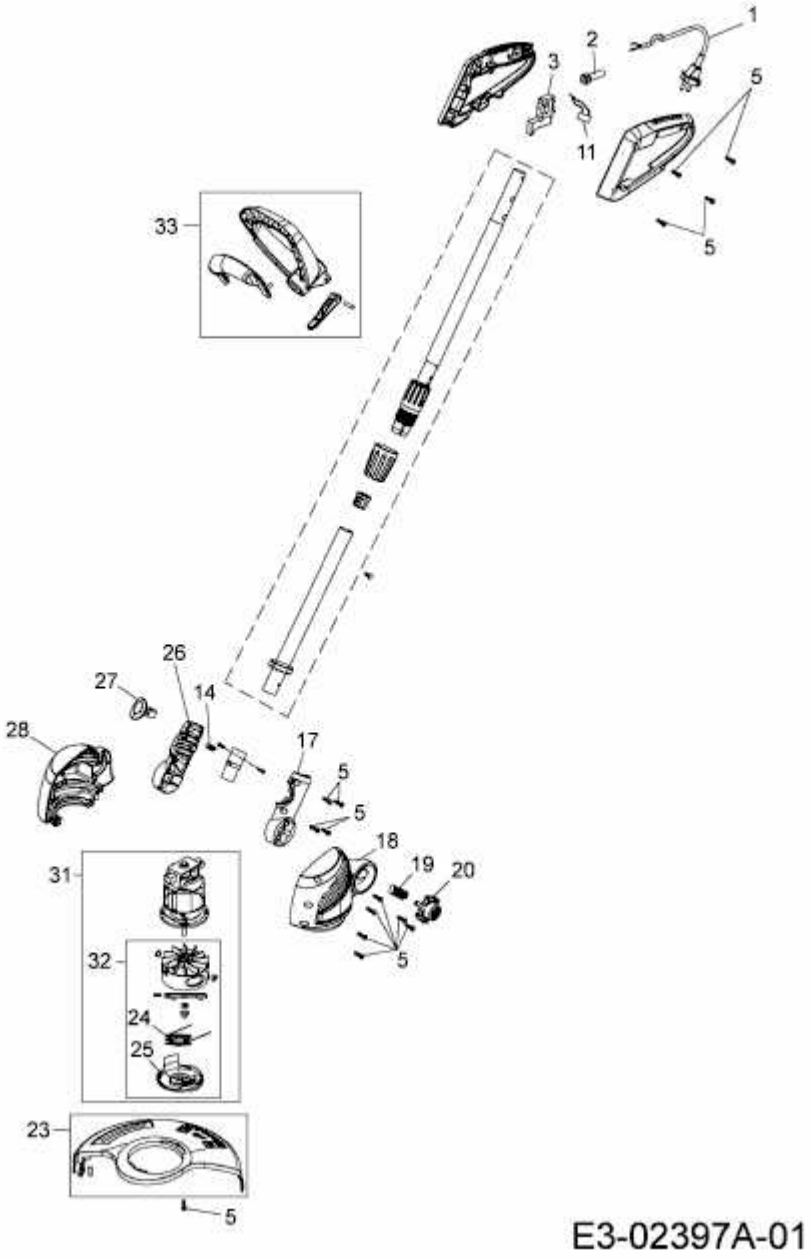GTE 840 > 41BCWUWX650 (2016) > GRUNDGERÄT