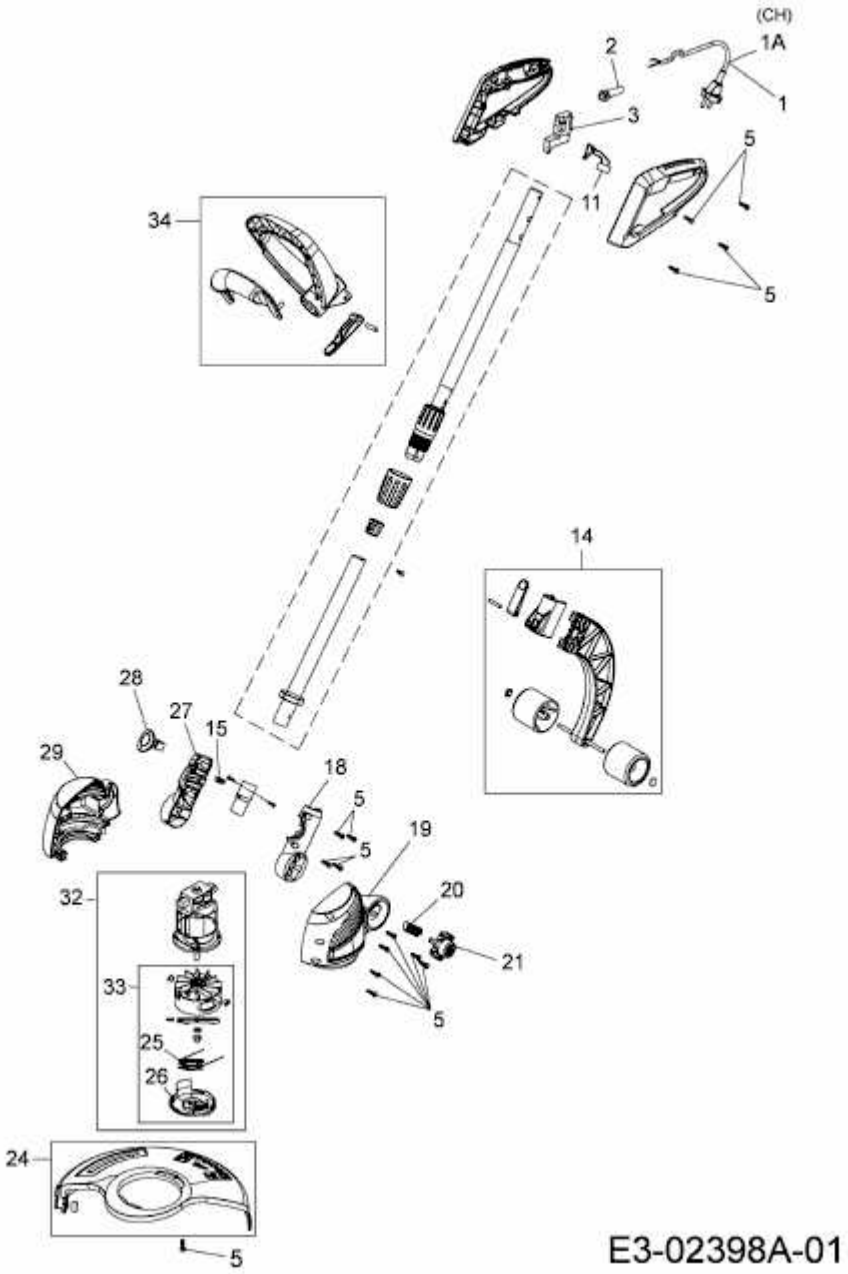GTE 845 > 41BCWUBX650 (2015) > GRUNDGERÄT