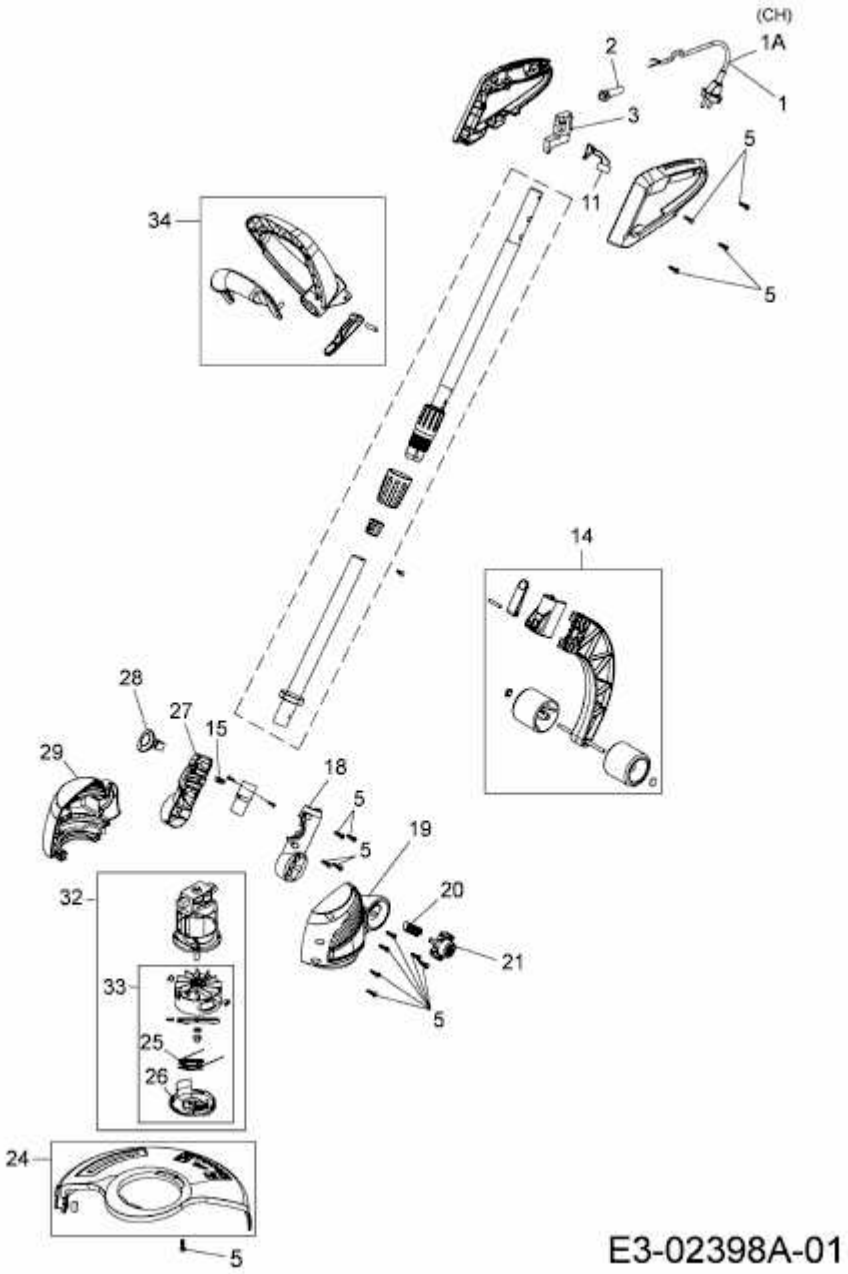GTE 840 > 41BCWUAXC50 (2015) > GRUNDGERÄT