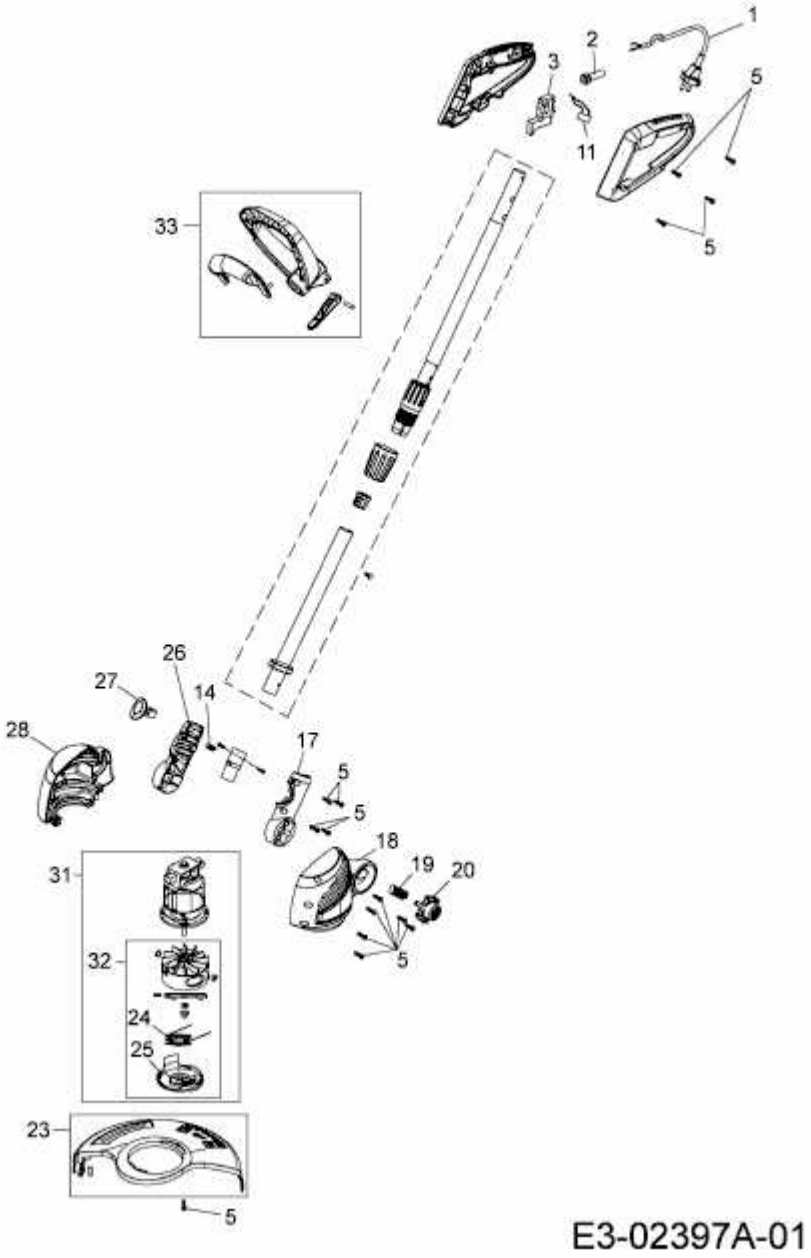GTE 840 > 41BCWUAX650 (2015) > GRUNDGERÄT