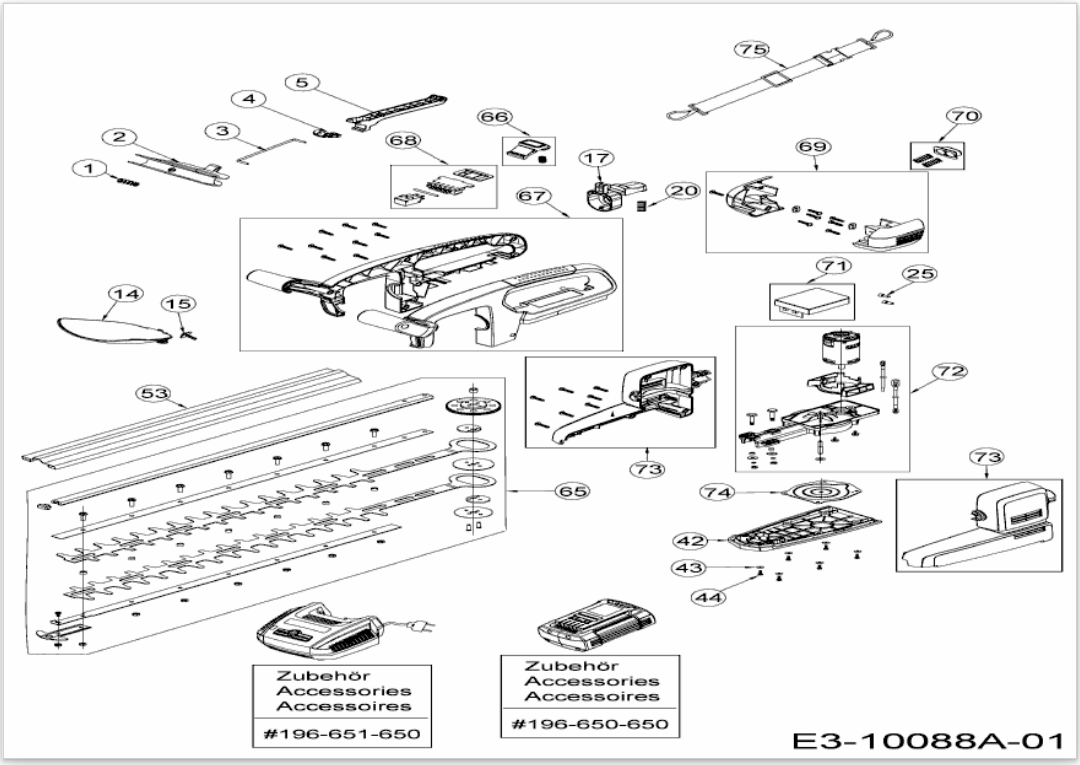
75
5
4
66
70
2
3
68
69
1
17
20
67
71
25
14
15
72
53
73
73
65
74
42
43
44
Zubehör
Accessories
Accessoires
#196-651-650
Zubehör
Accessories
Accessoires
#196-650-650
E3-10088A-01