HT 51 E 41AF5DE5600

HT 61 E 41AF5EE5600

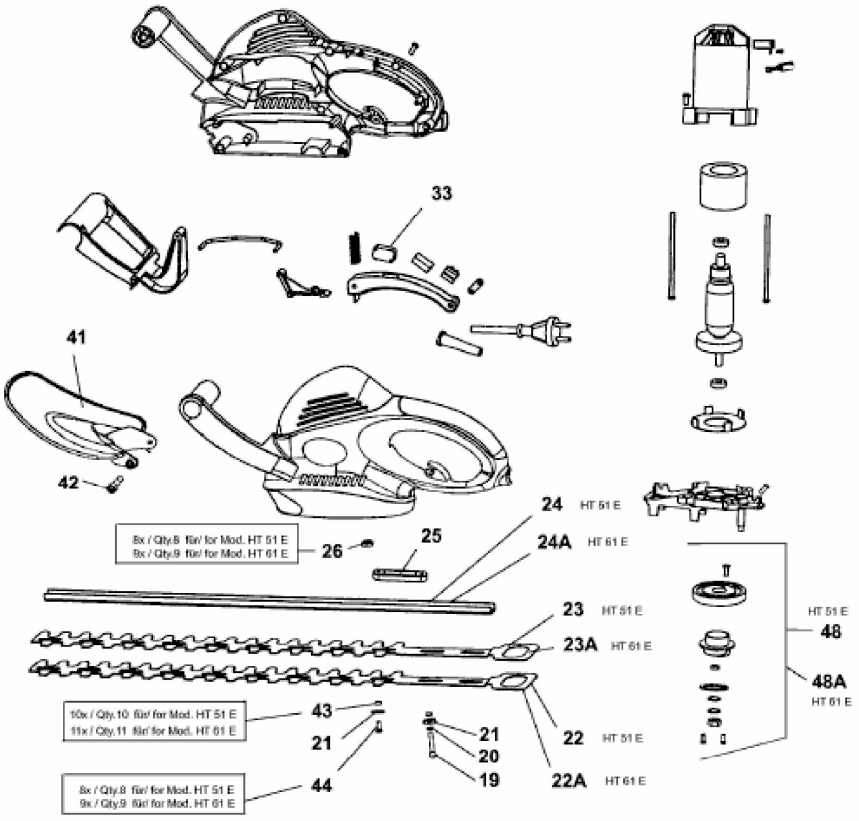

E3-07692A-01