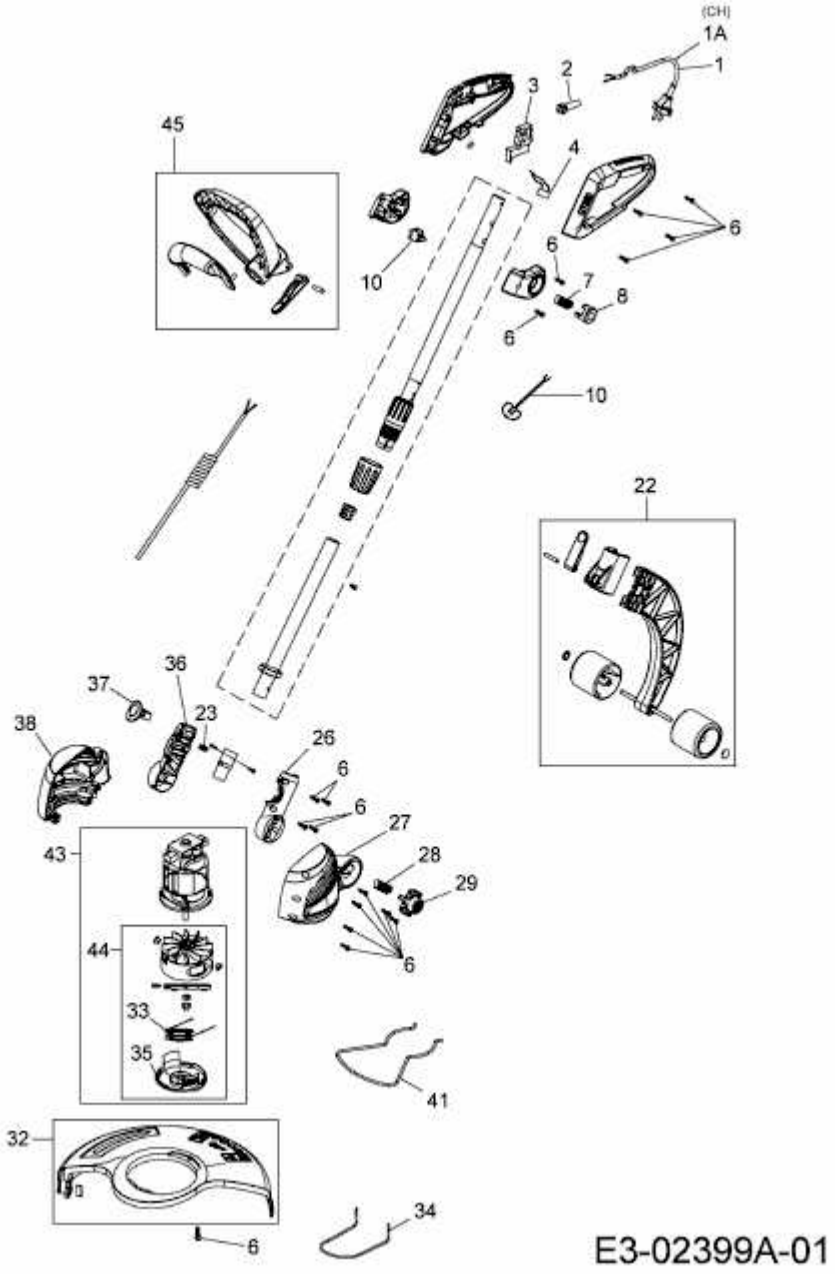BLUE POWER GT 850 > 41ACWU-XC50 (2013) > GRUNDGERÄT