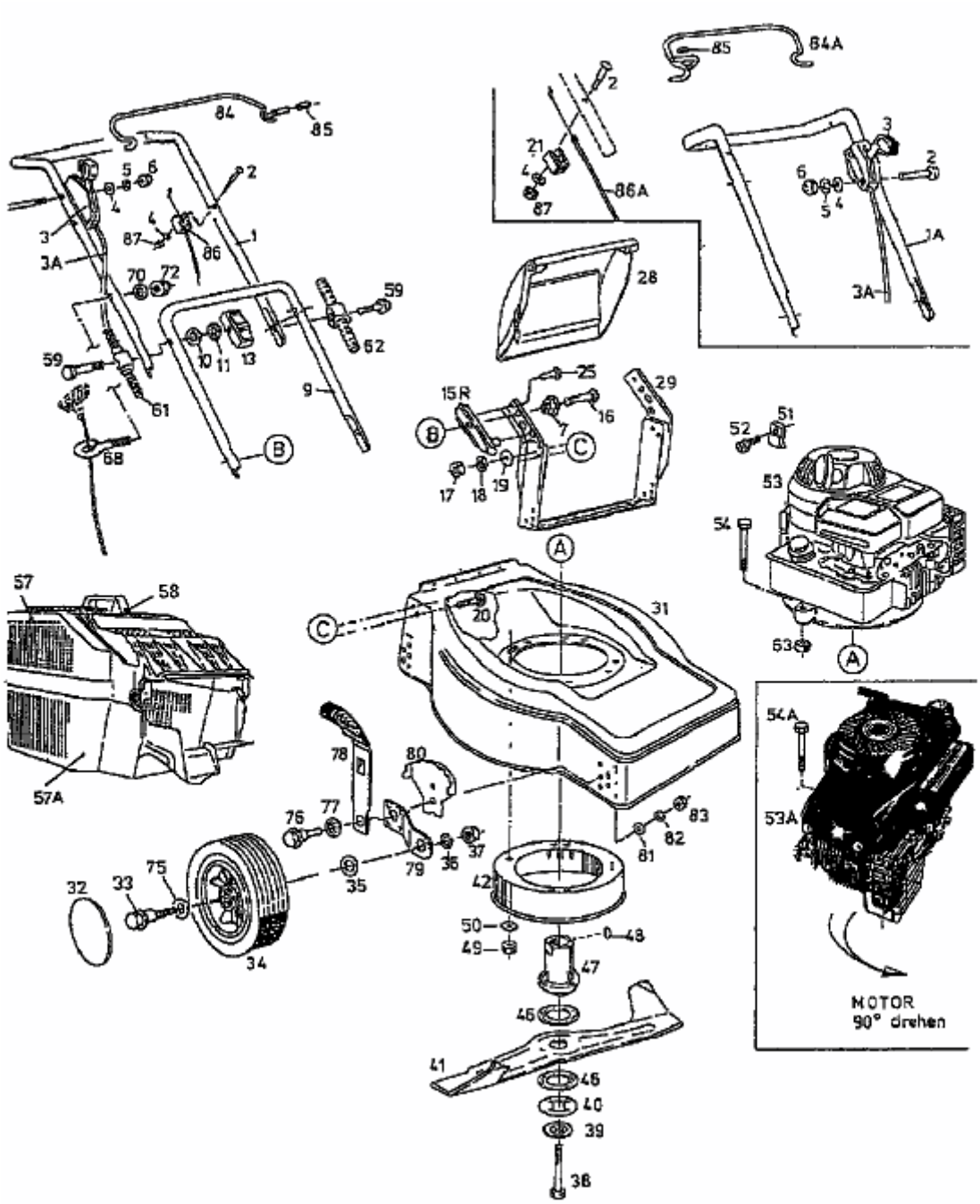GOLF HBL 5 > 04074.02 (1997) > GRUNDGERÄT