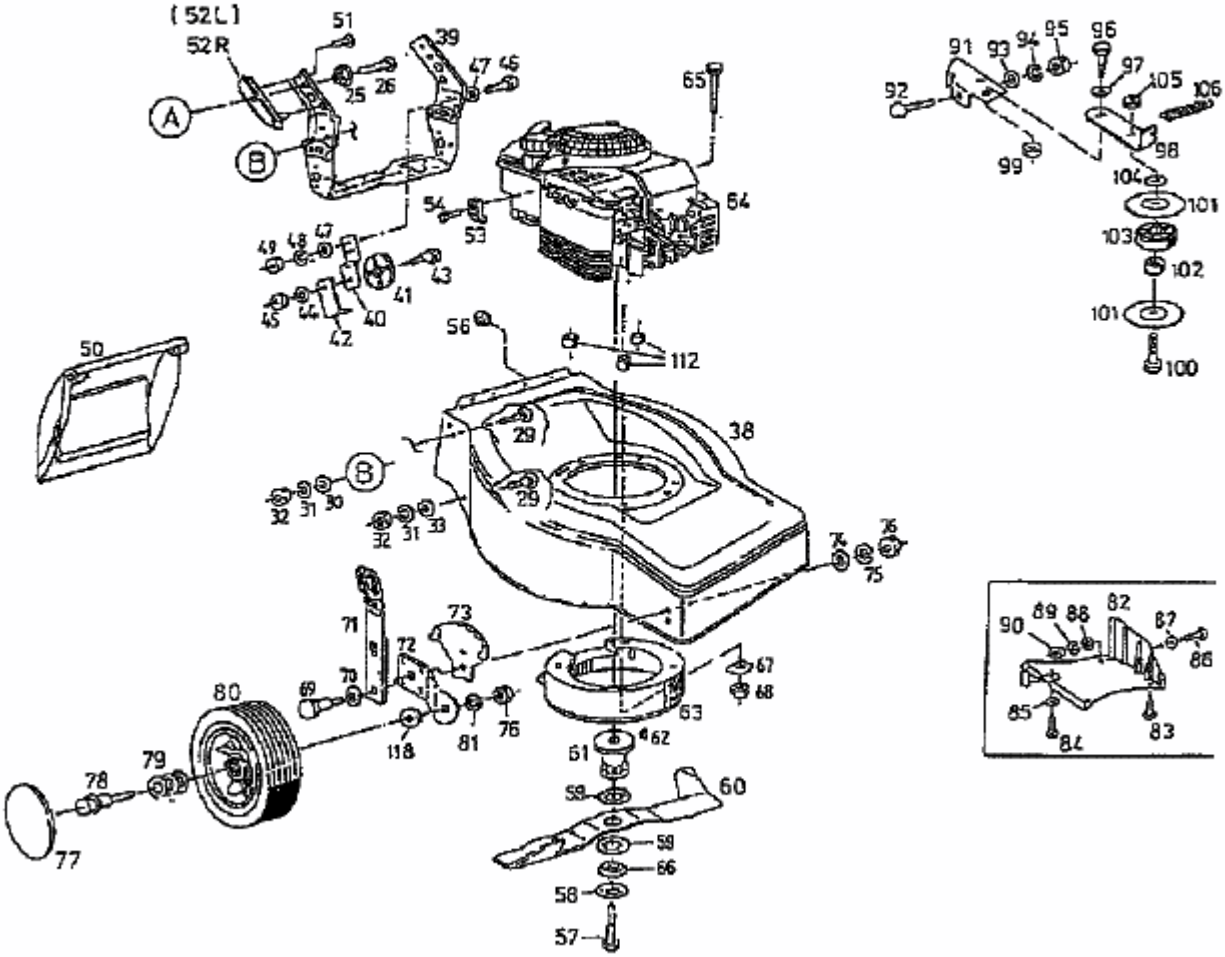ECO BRE > 04061.04 (1997) > GRUNDGERÄT