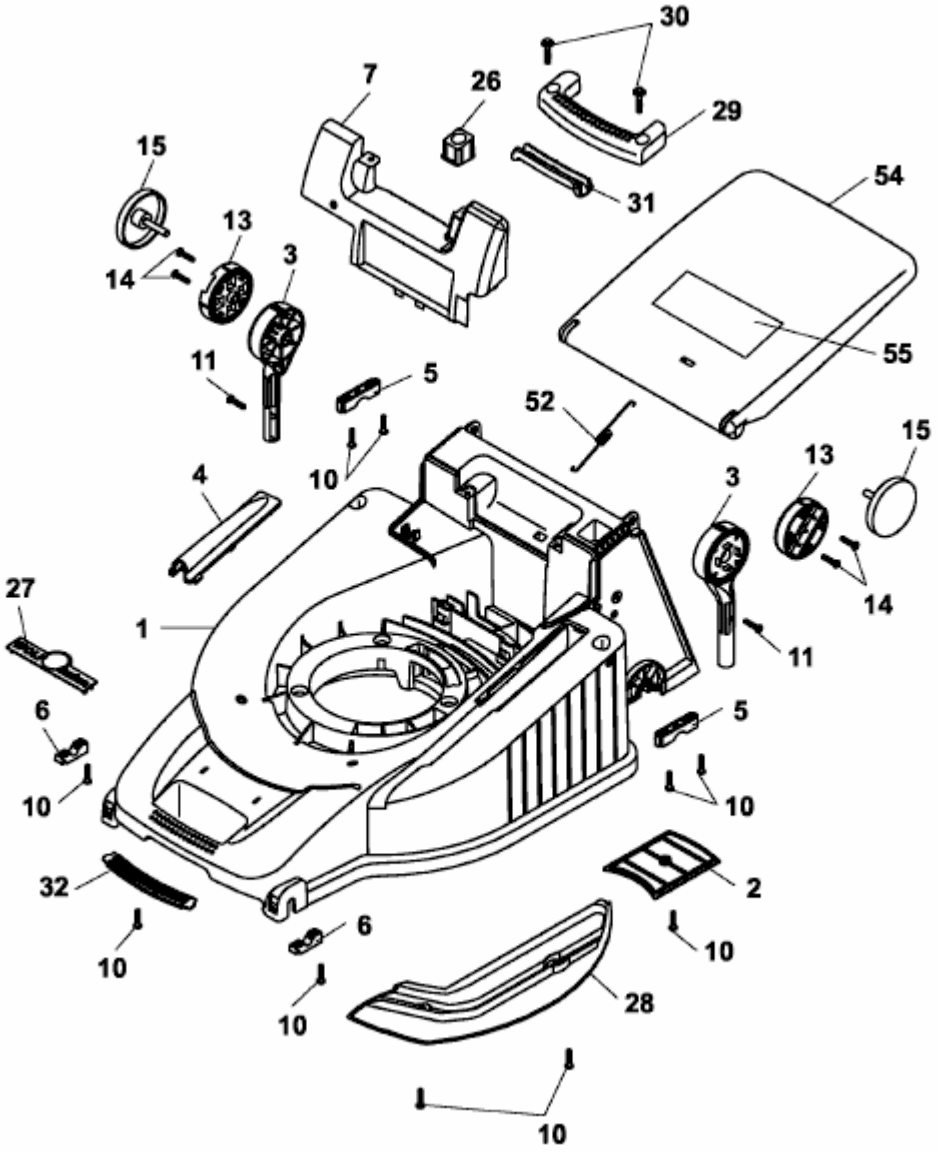PREMIO 40 AC > 4044000 SERIE B (2003) > MÄHWERKSGEHÄUSE