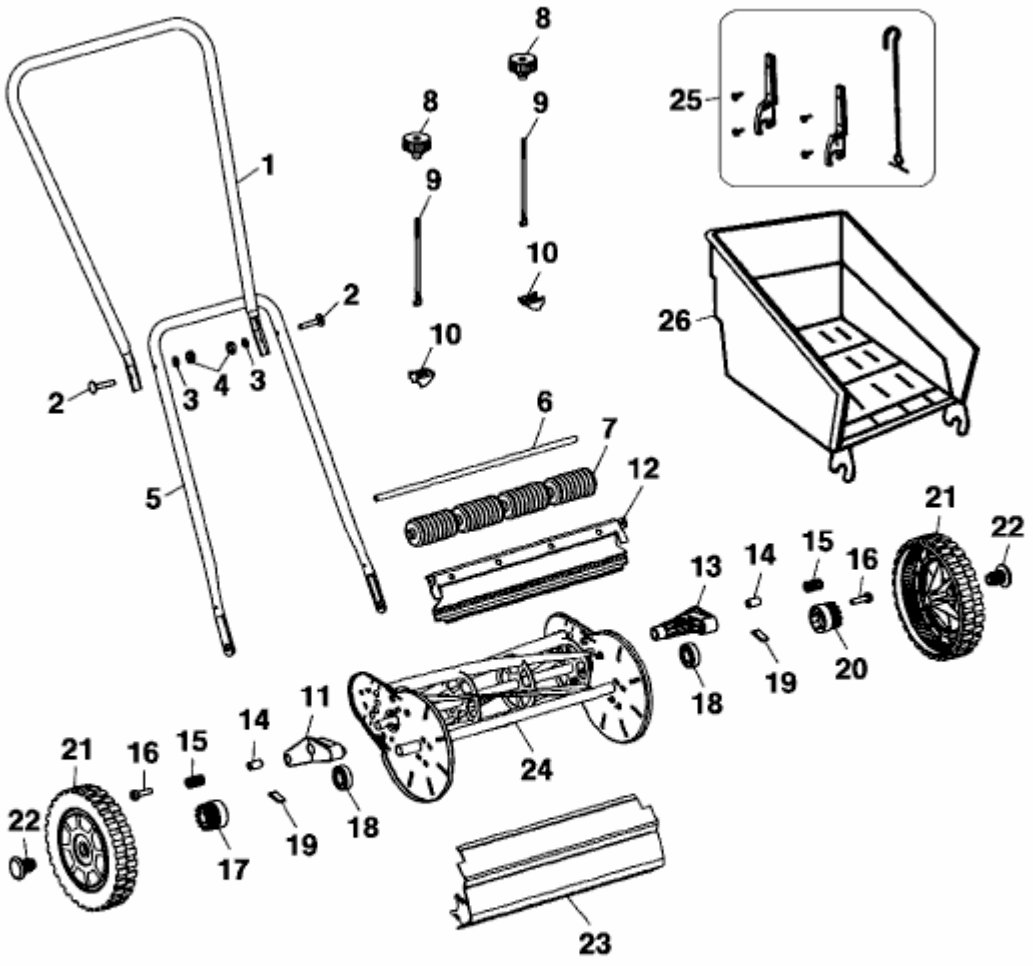VD 38 S > 4038000 (2001) > GRUNDGERÄT