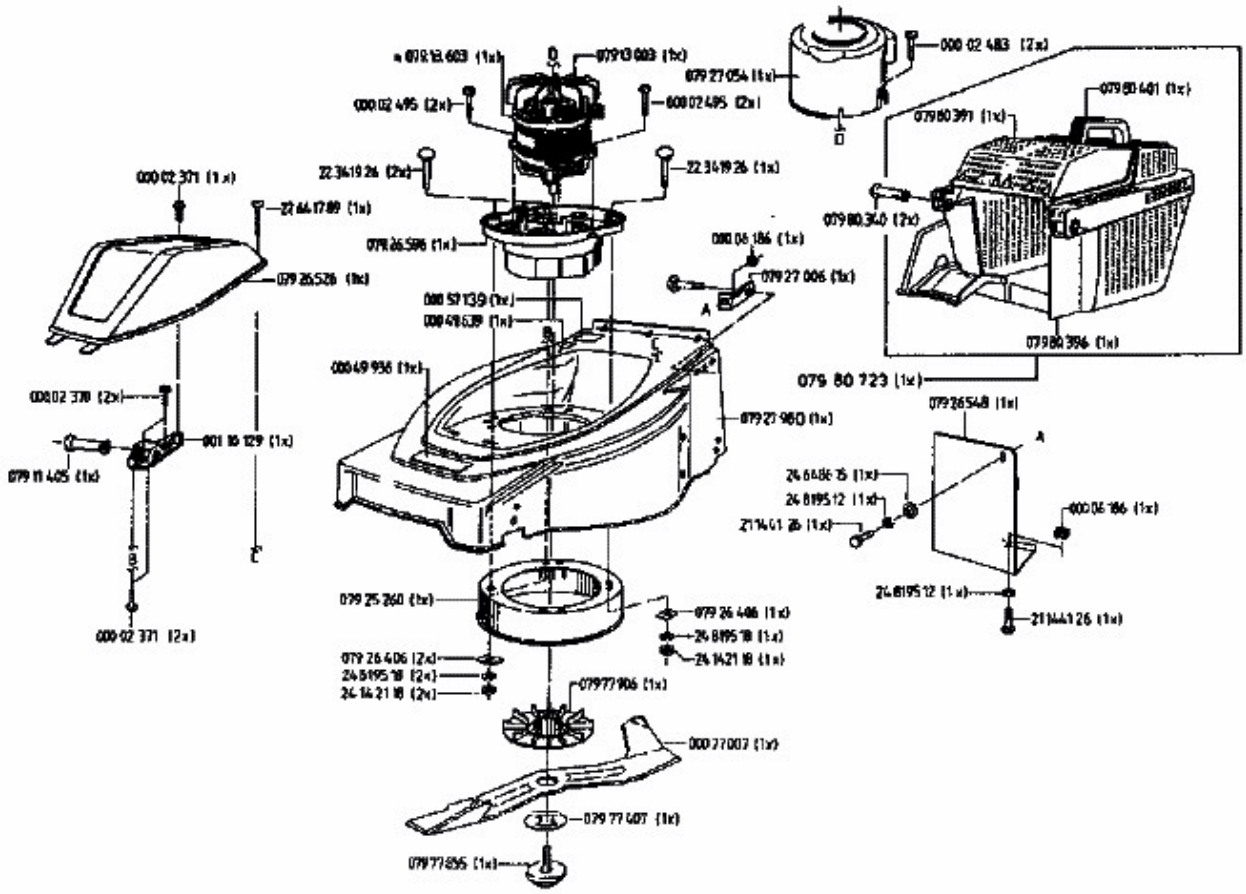HE 42 > 04030.01 (1996) > GRUNDGERÄT