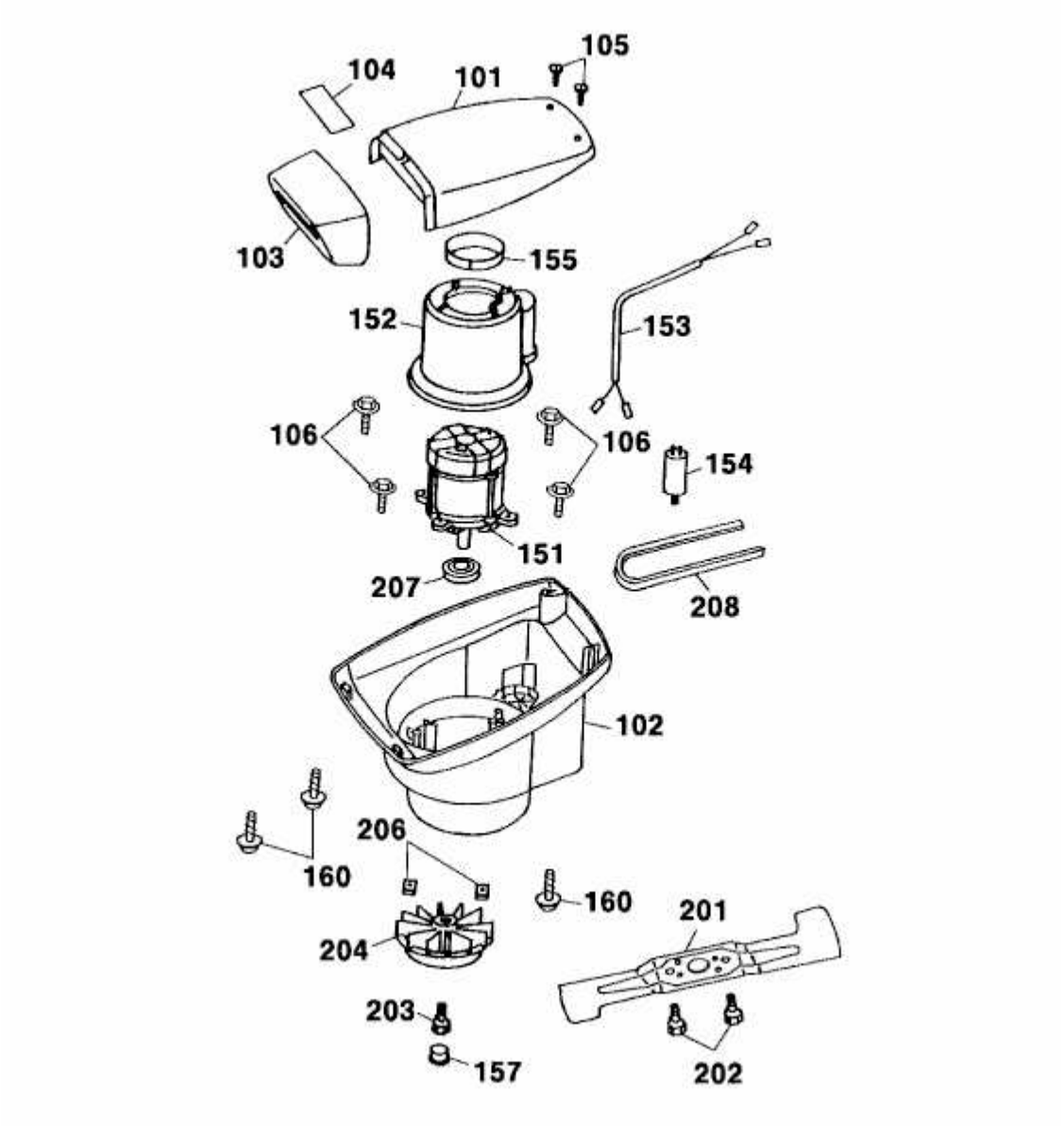PREMIO 40 EA > 4029000 SERIE A (2001) > ABDECKHAUBE MOTOR, MESSER, MOTOR