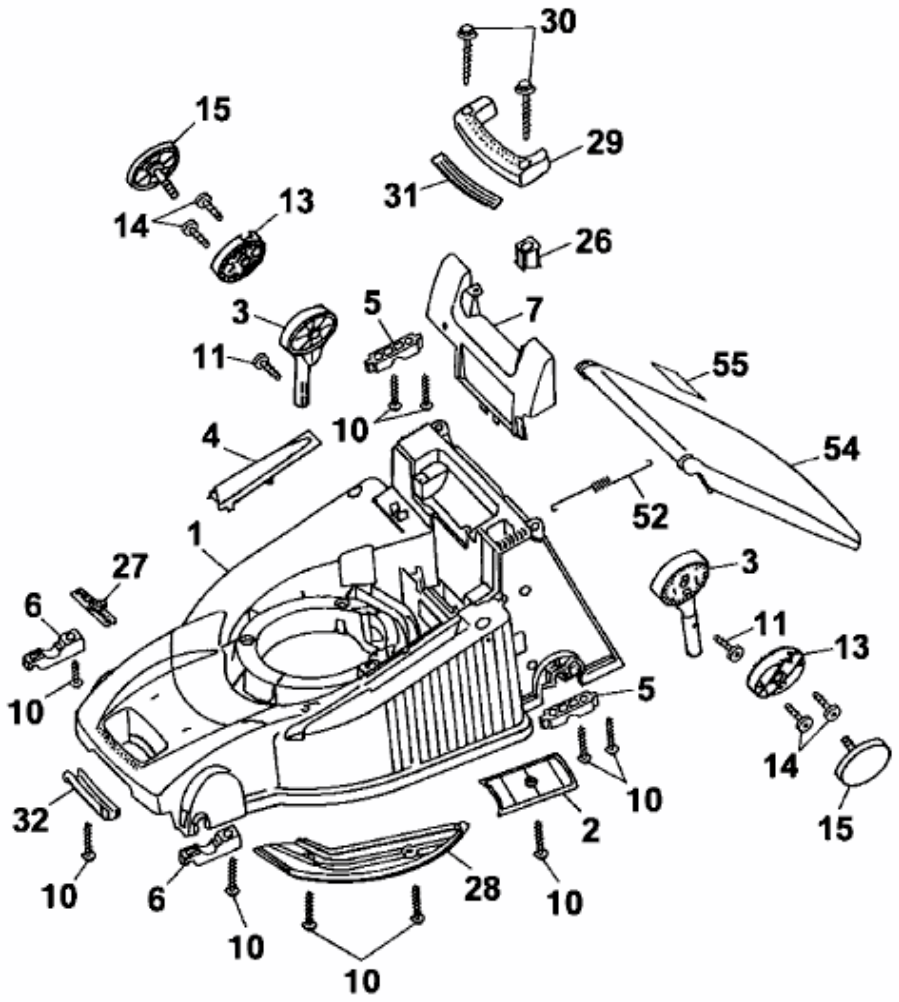WGI 40 E > 4028007 SERIE A (2002) > MÄHWERKSGEHÄUSE