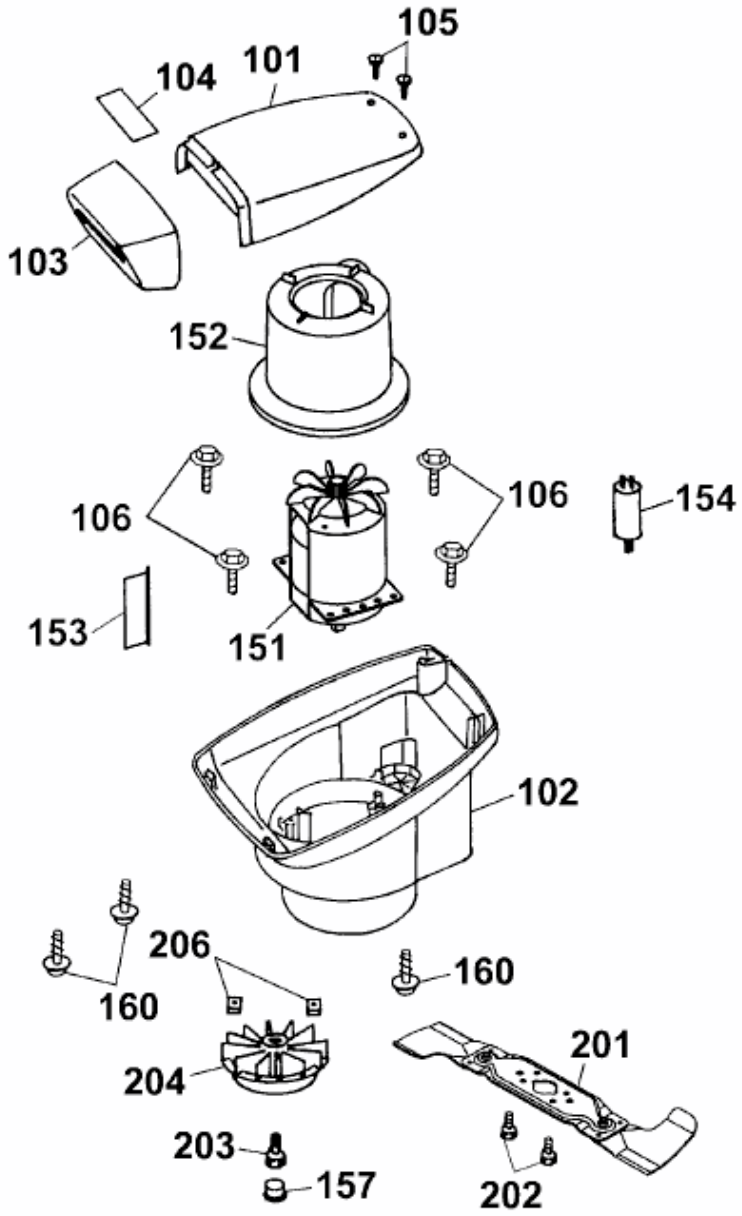POWER EDITION 40 E > 4028005 SERIE D (2004) > ABDECKHAUBE MOTOR, MESSER, MOTOR