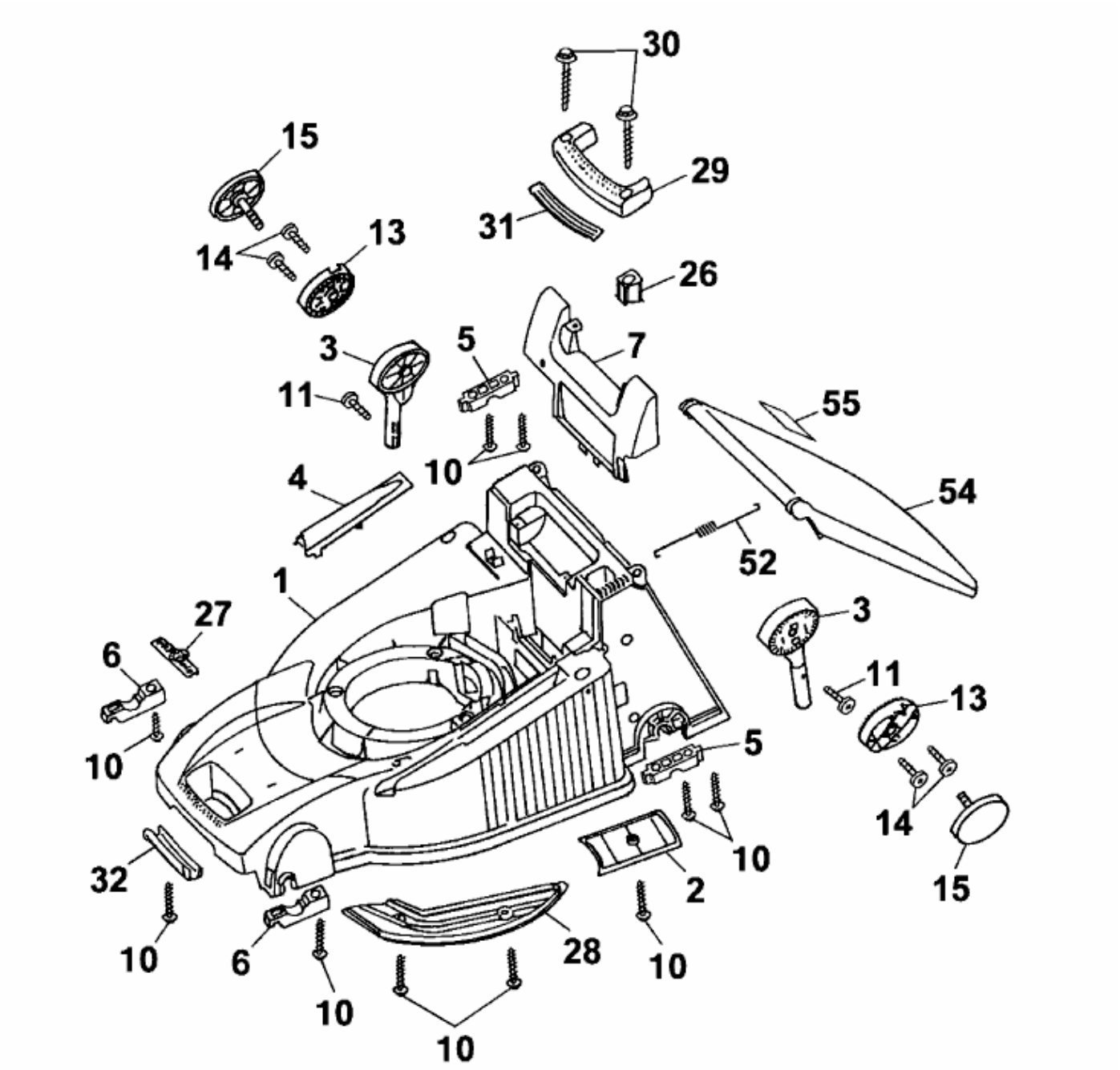PREMIO 40 E > 4028003 SERIE A (2001) > MÄHWERKSGEHÄUSE