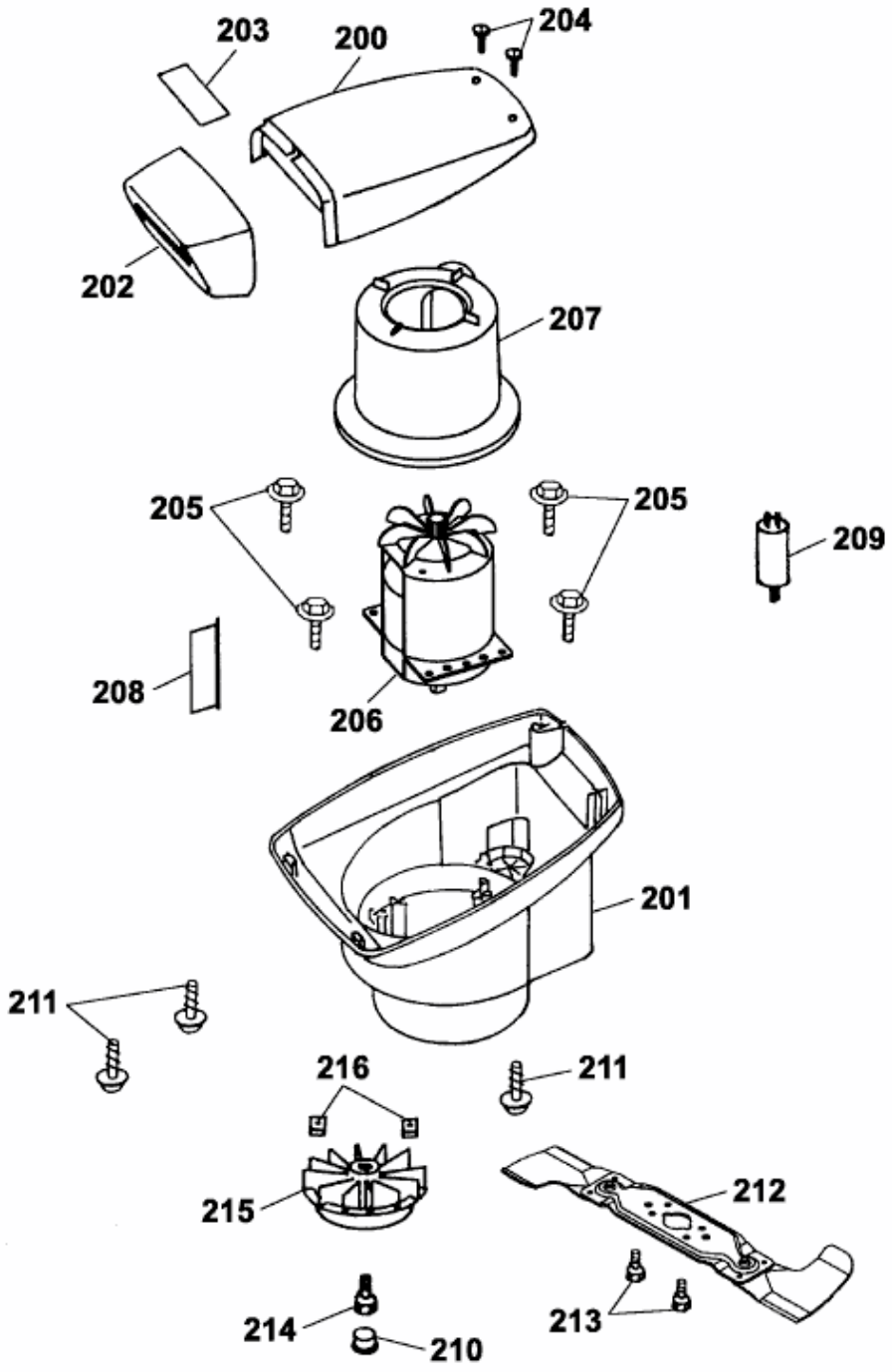POWER EDITION 40 E > 4028003 SERIE F (2005) > ABDECKHAUBE MOTOR, MESSER, MOTOR