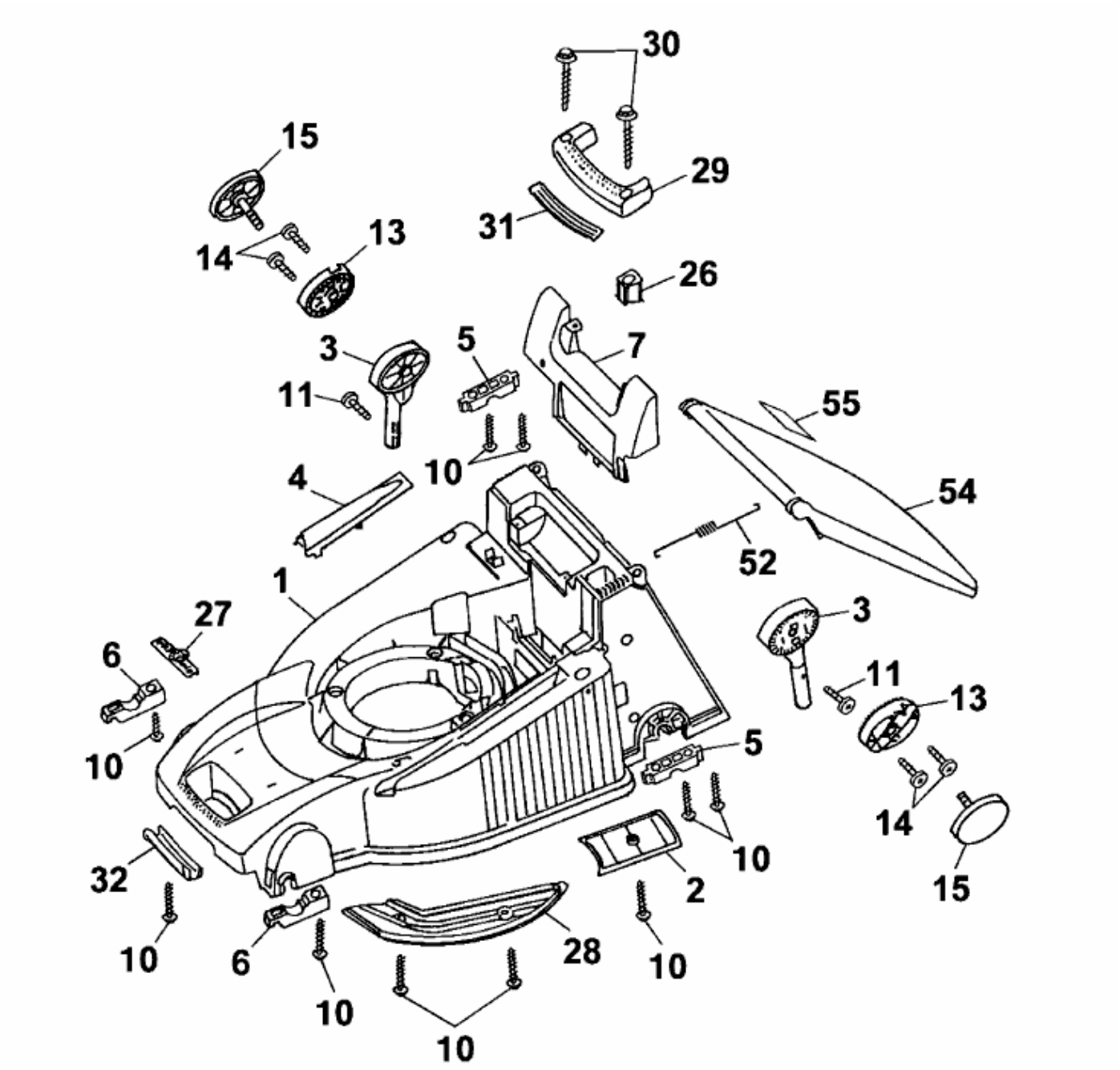PREMIO 40 E > 4028000 SERIE A (2001) > MÄHWERKSGEHÄUSE