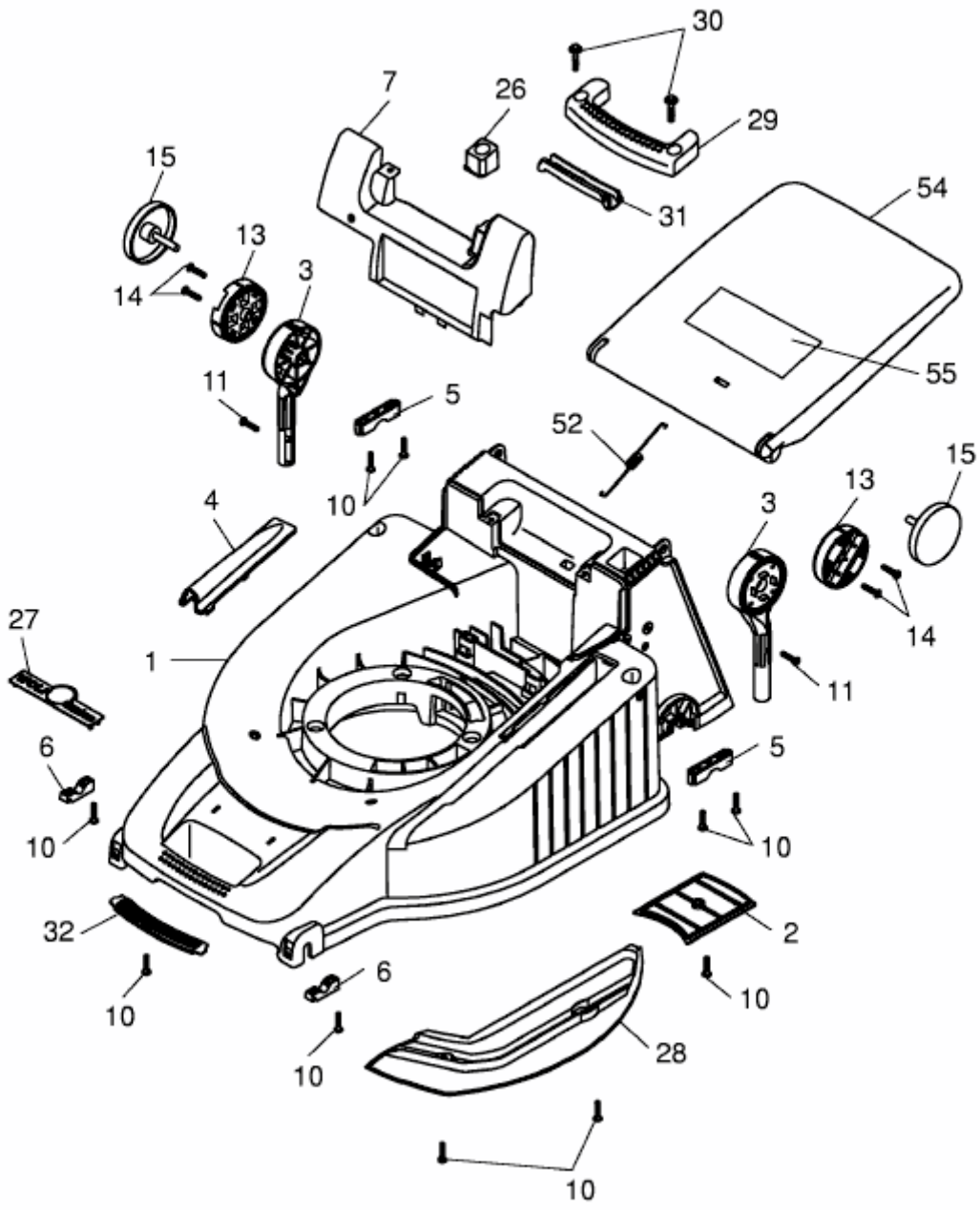PREMIO 40 EKF > 4026000 SERIE D (2004) > MÄHWERKSGEHÄUSE