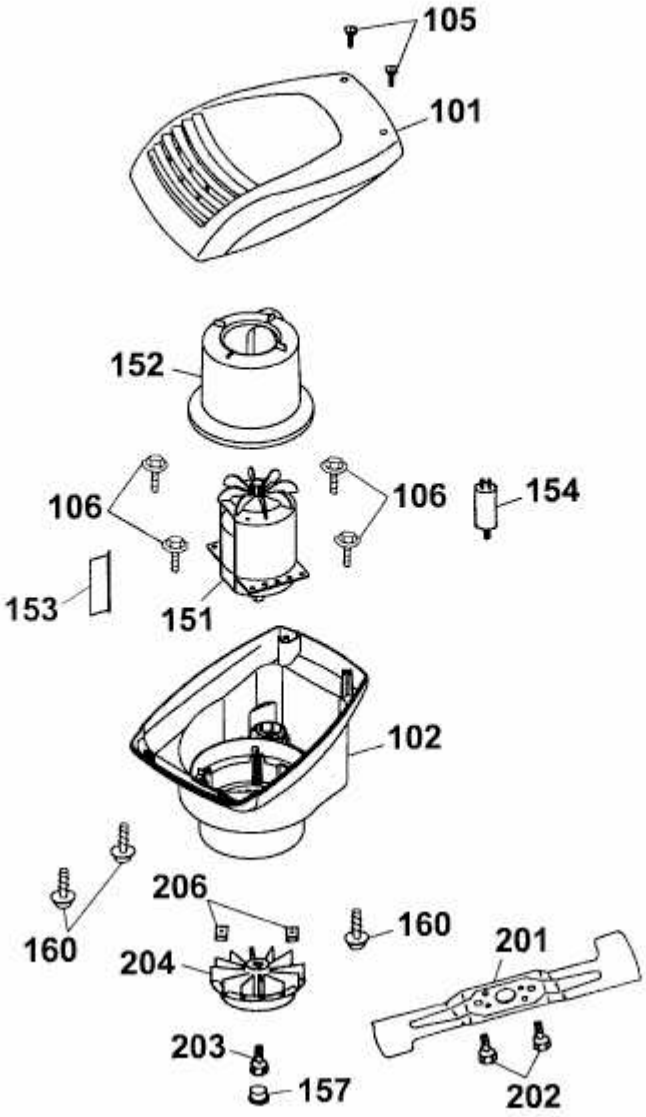ESPRIT 40 E > 4020680 SERIE A, B (2003) > ELEKTROMOTOR, MESSER