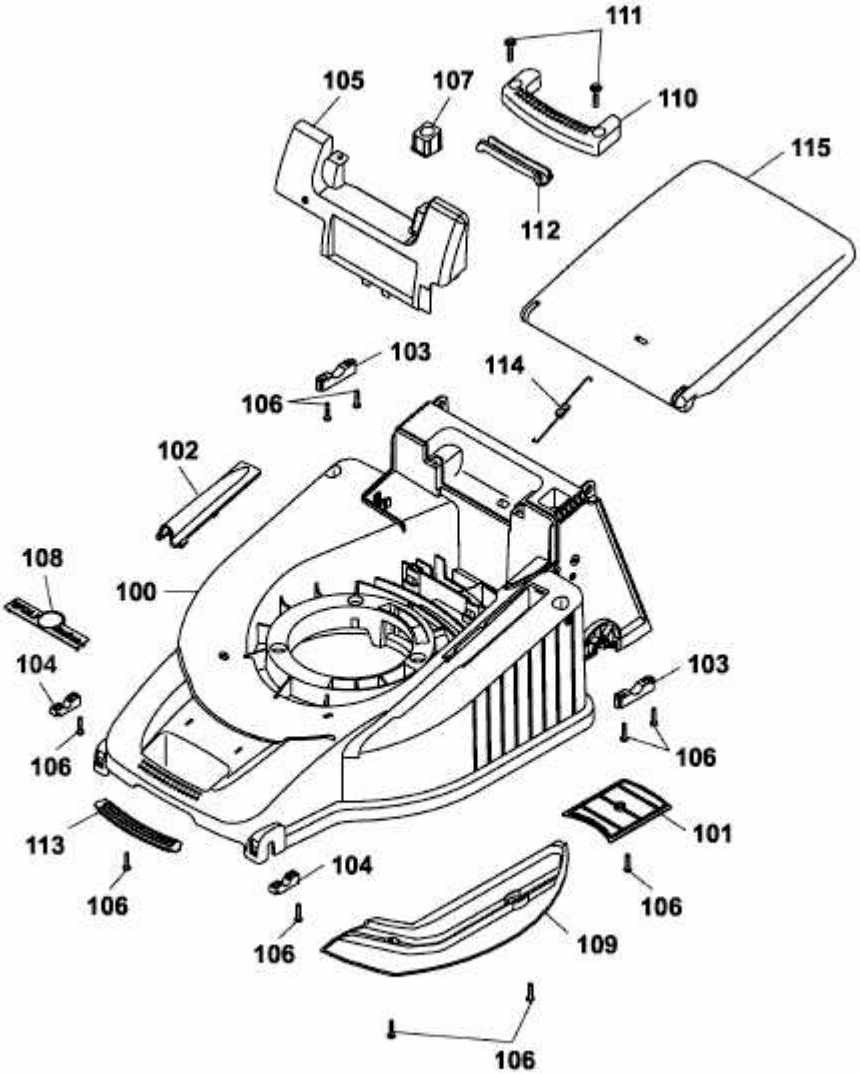POWER EDITION 40 KA > 4016000 SERIE A (2005) > MÄHWERKSGEHÄUSE