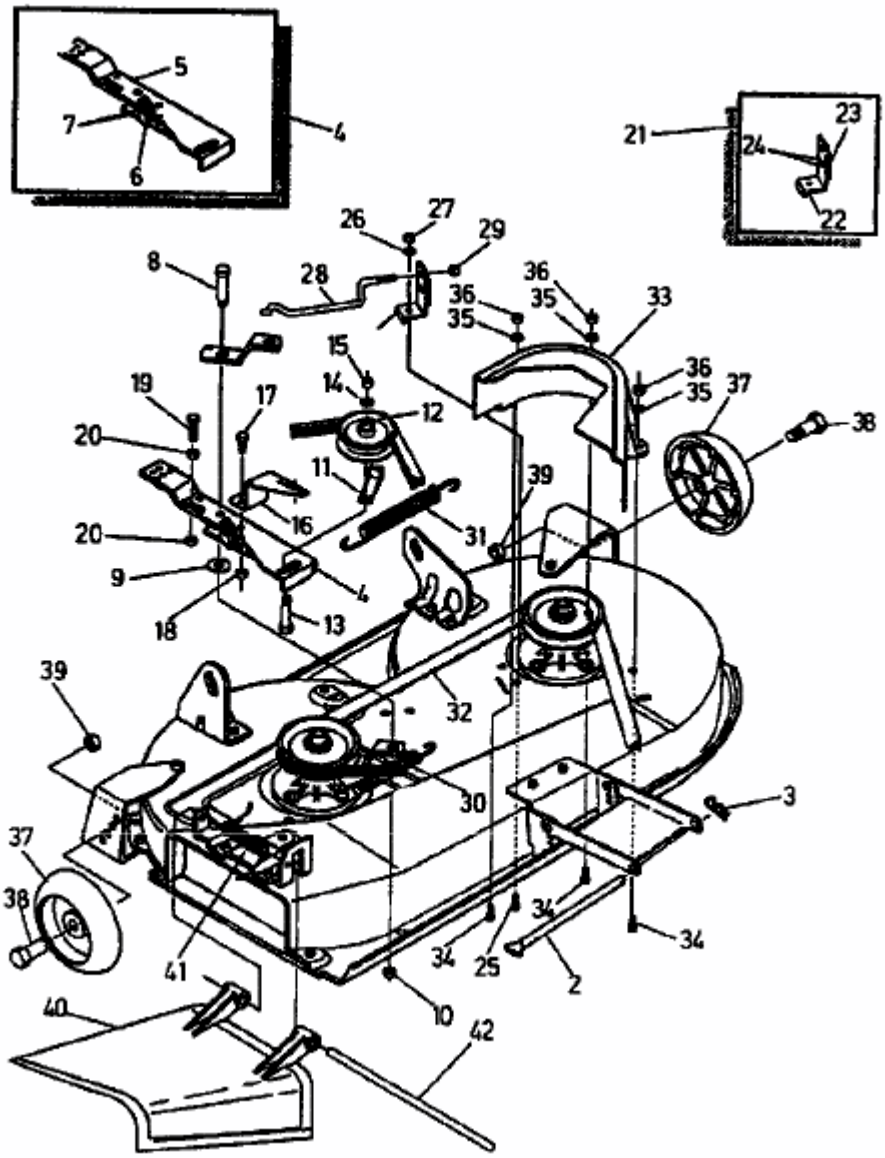RSB 100-12 > 04015.02 (1993) > MÄHWERK 100CM