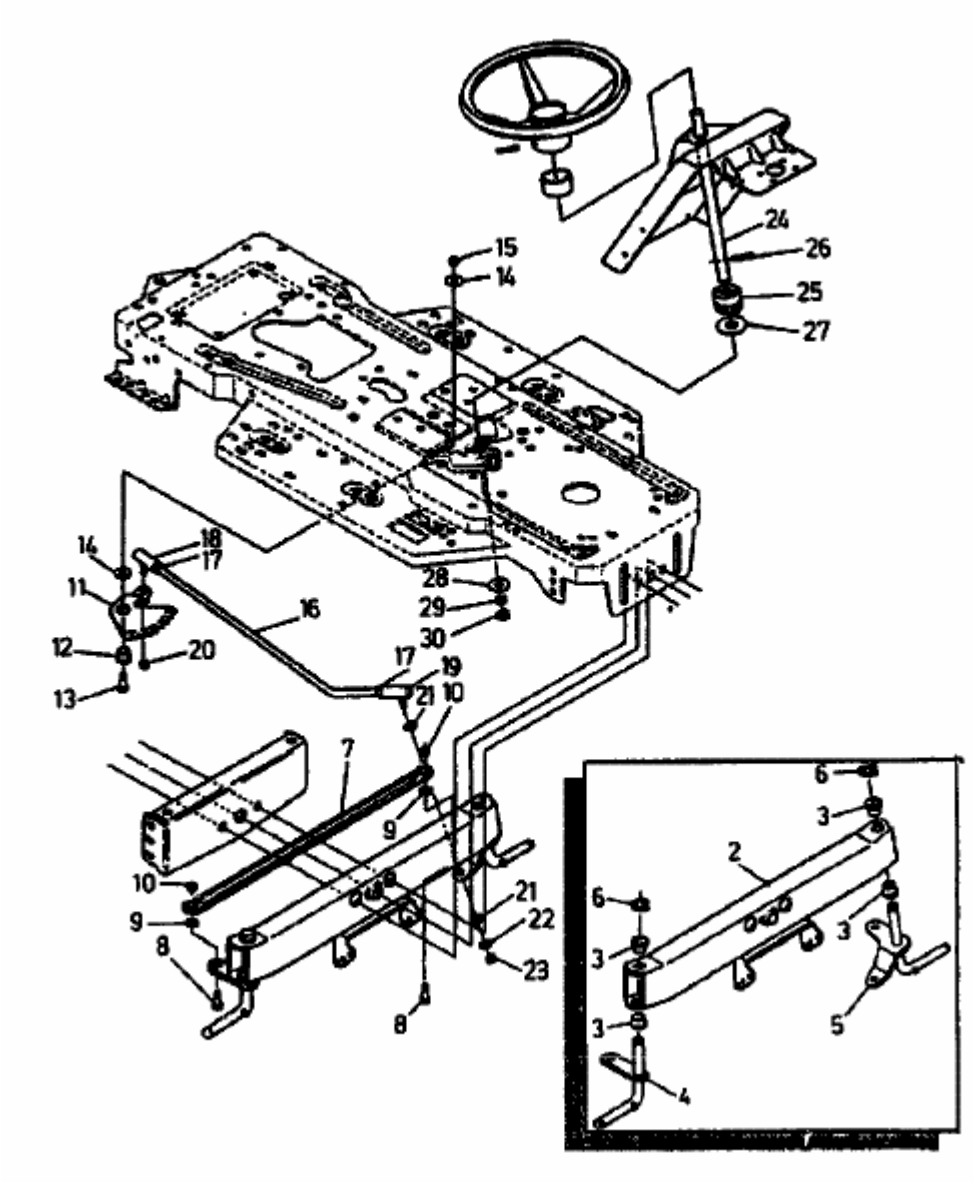RSB 100-12 > 04015.02 (1992) > VORDERACHSE