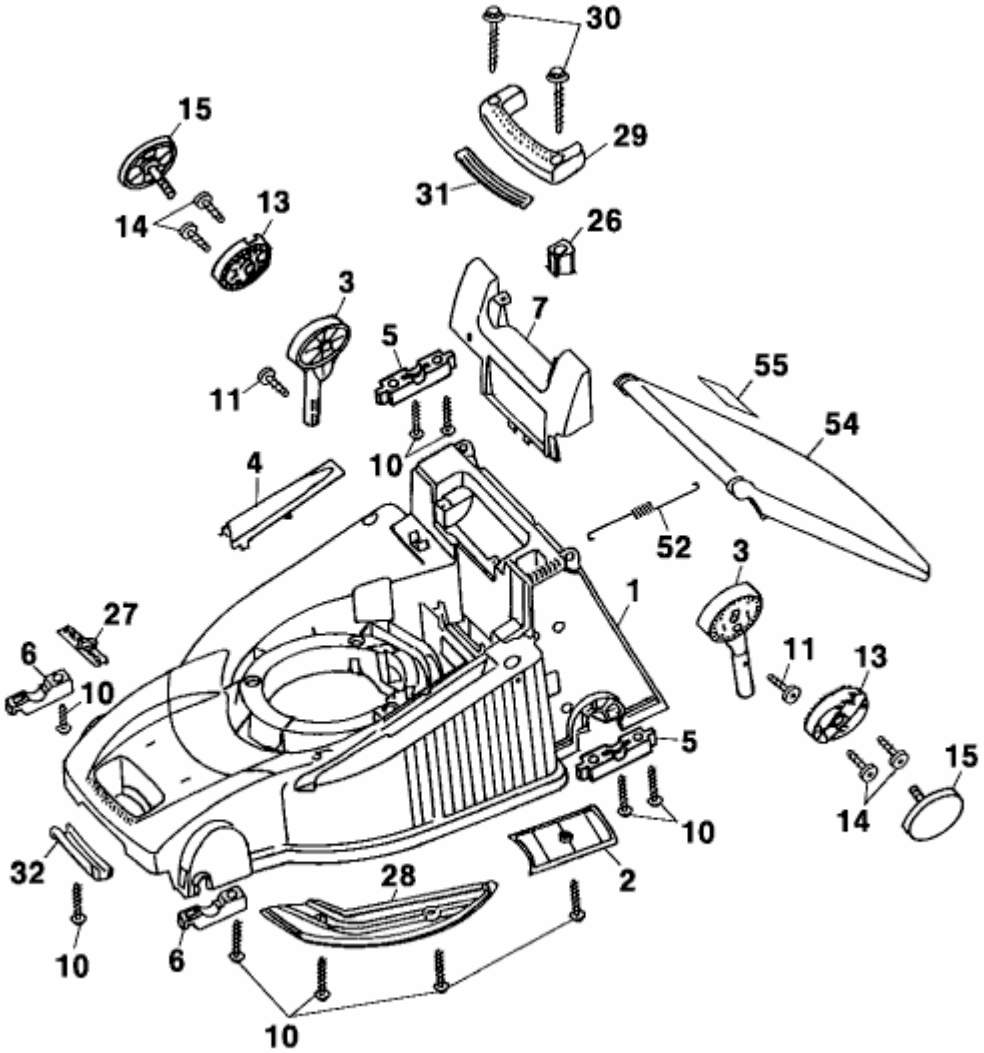PREMIO 40 BA > 4015000 SERIE A (2001) > MÄHWERKSGEHÄUSE