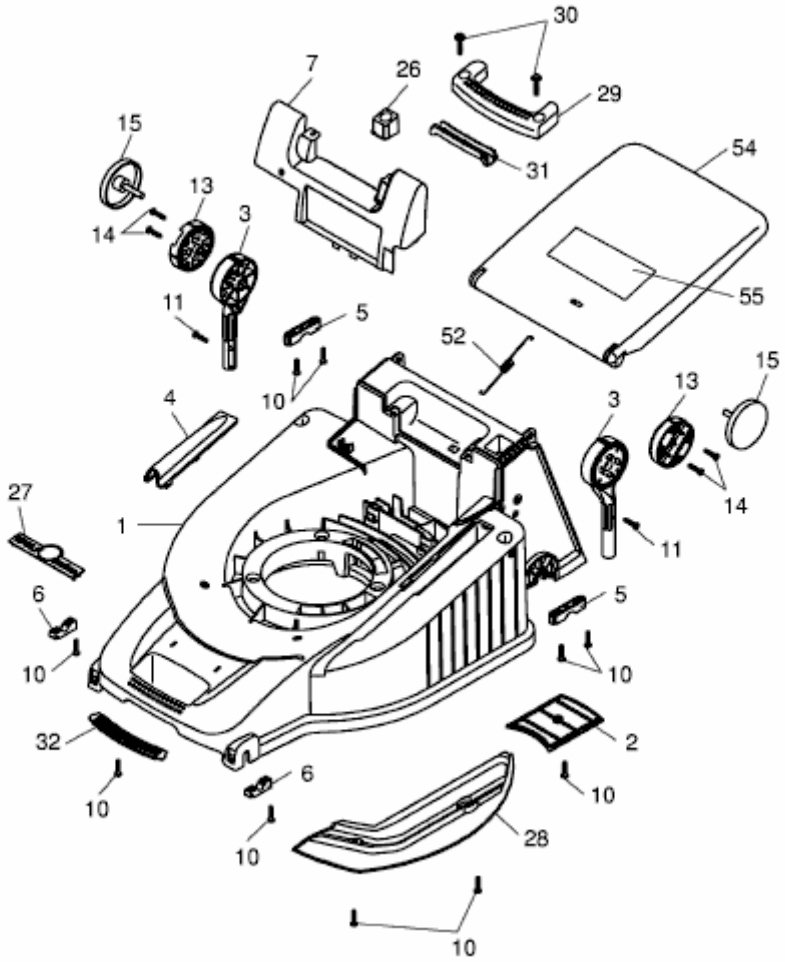PREMIO 40 TM > 4014000 SERIE C (2004) > MÄHWERKSGEHÄUSE