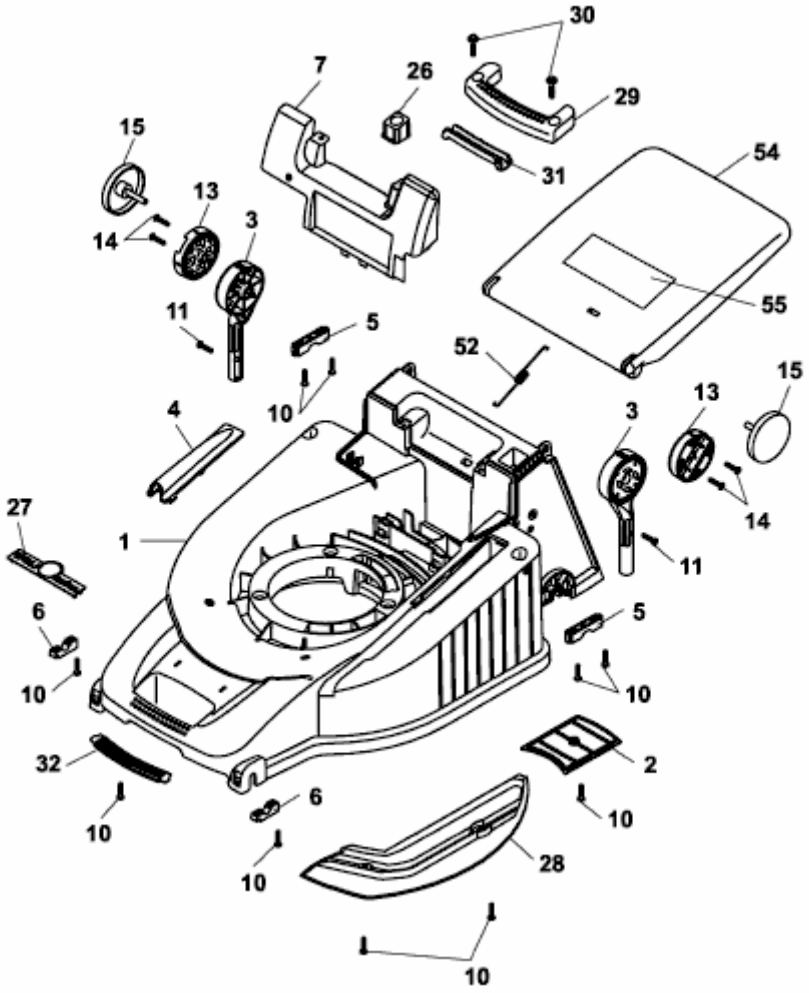PREMIO 40 TM > 4014000 SERIE A, B (2003) > MÄHWERKSGEHÄUSE