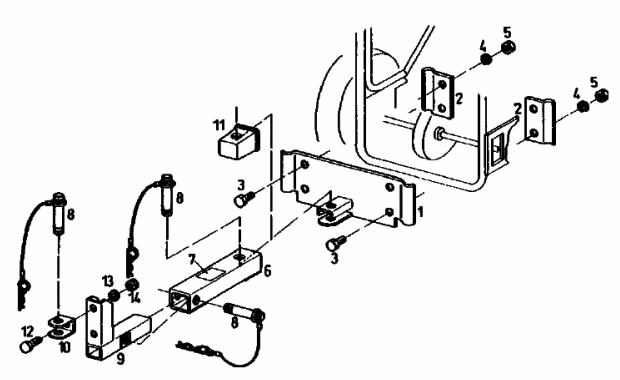AKS > 04013.01 (1991) > ANHÄNGEKUPPLUNG