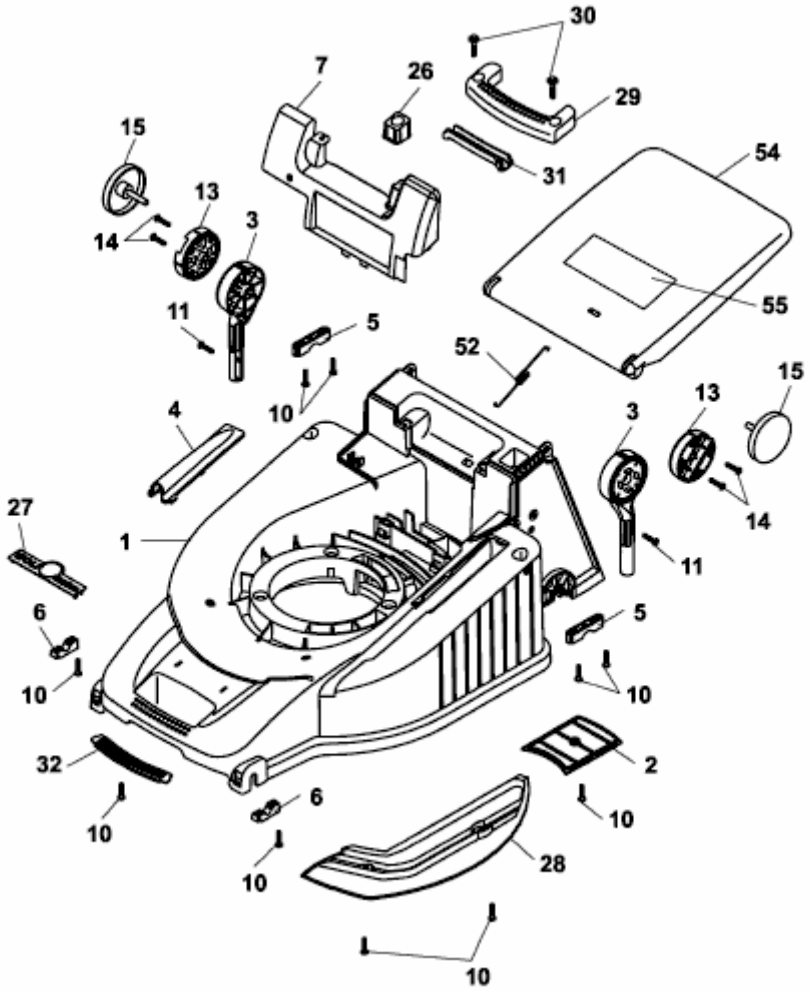PREMIO 40 B > 4011000 SERIE B, C (2003) > MÄHWERKSGEHÄUSE