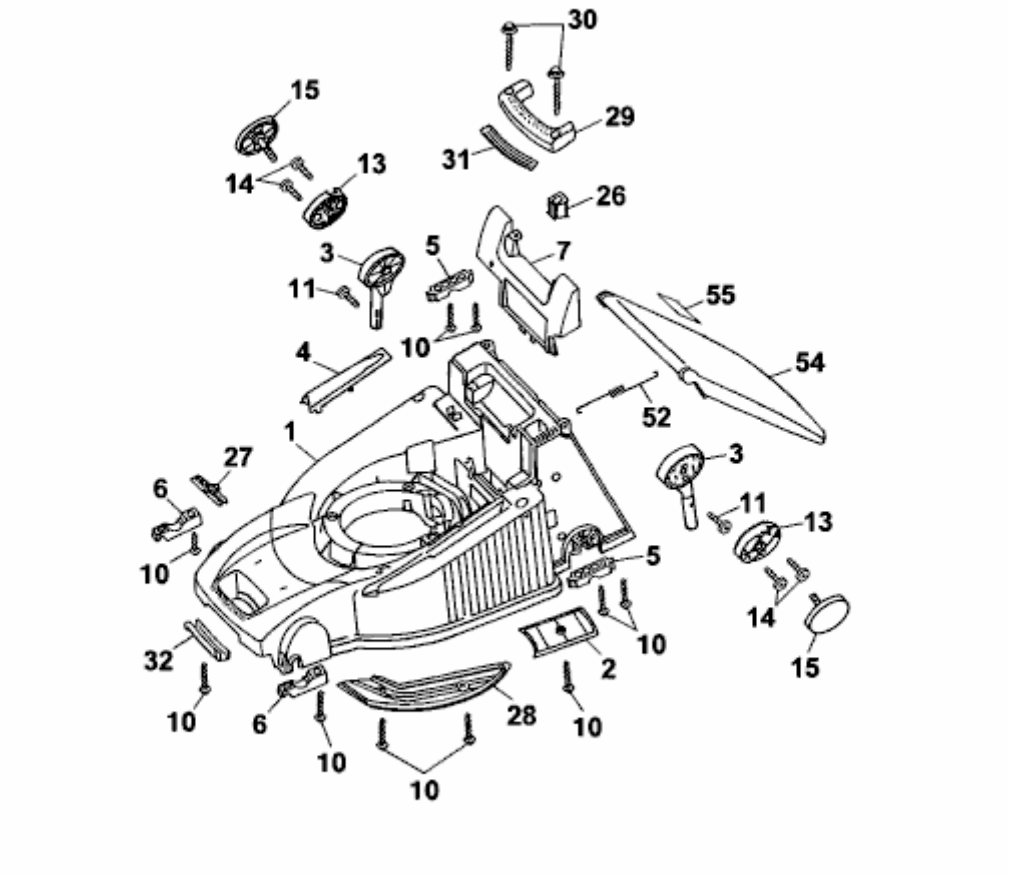PREMIO 40 B > 4011000 SERIE A (2001) > MÄHWERKSGEHÄUSE