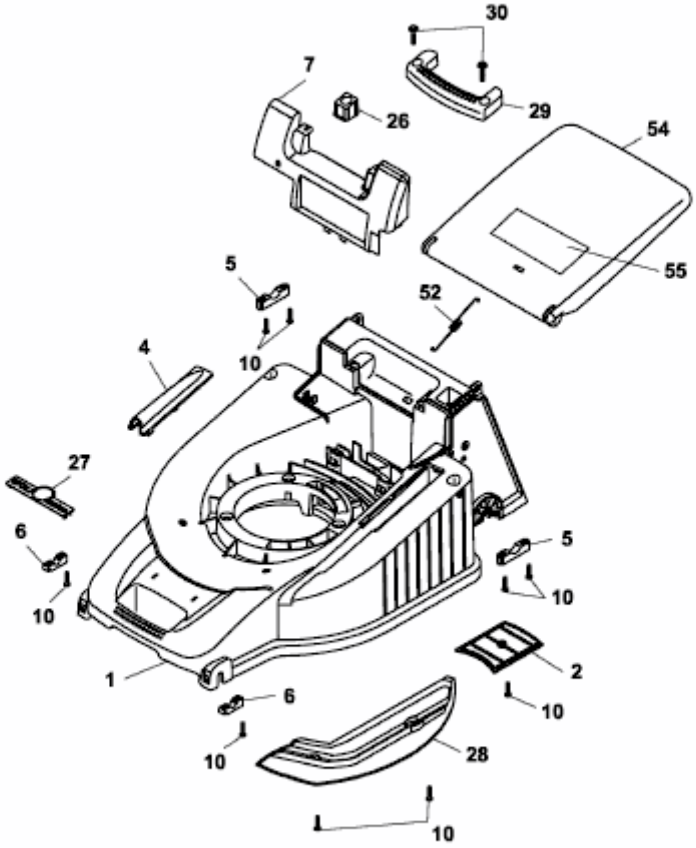OLYMPIA B PLUS > 4005085 SERIE A (2003) > MÄHWERKSGEHÄUSE