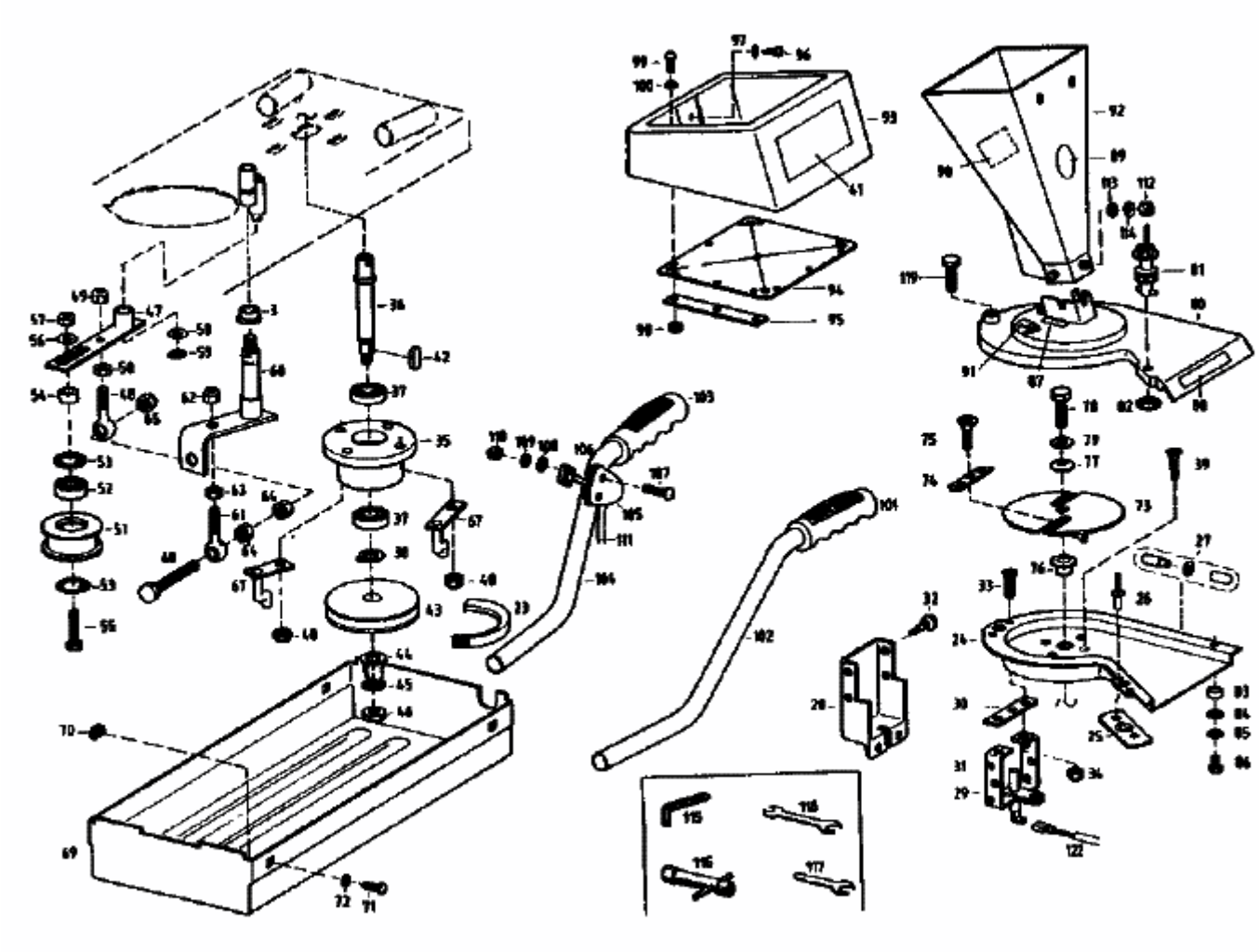GAE 35 > 04003.03 (1992) > GRUNDGERÄT