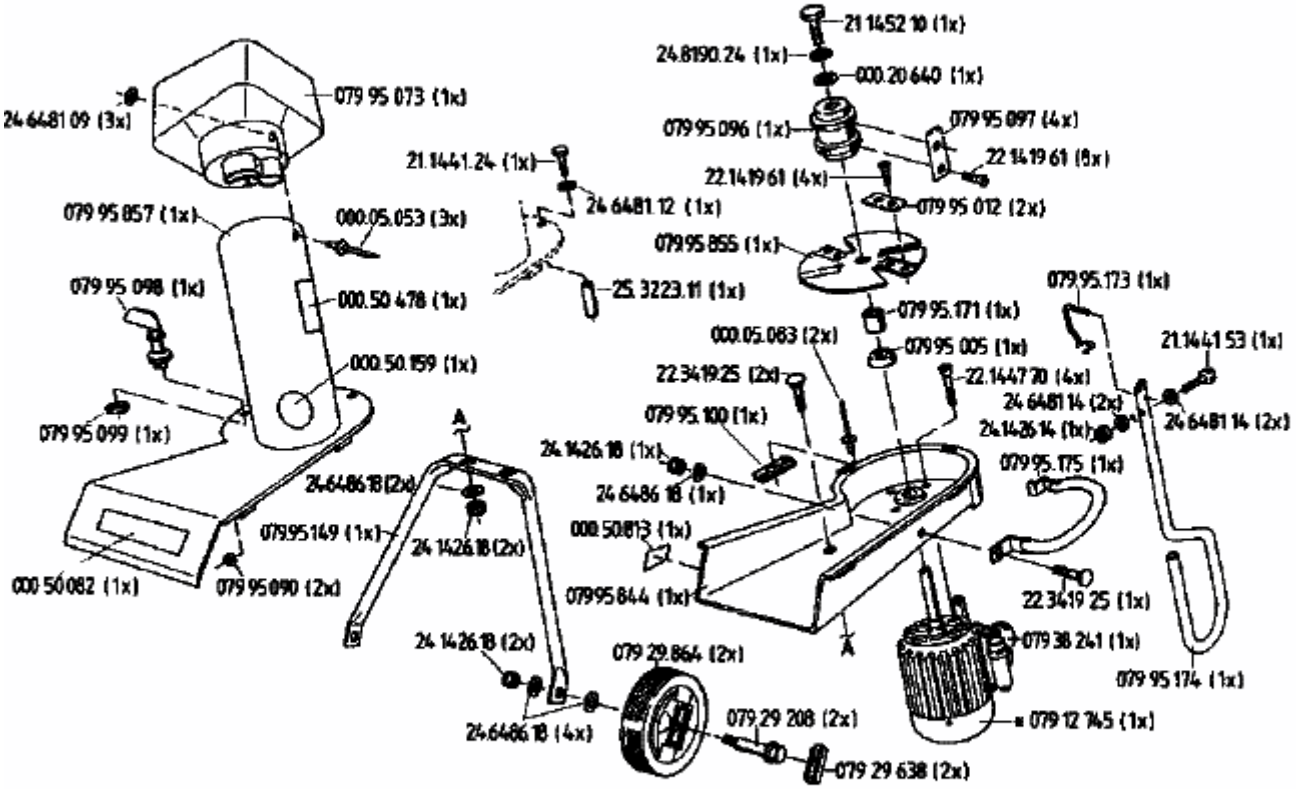GAE 18 S > 04002.07 (1993) > GRUNDGERÄT