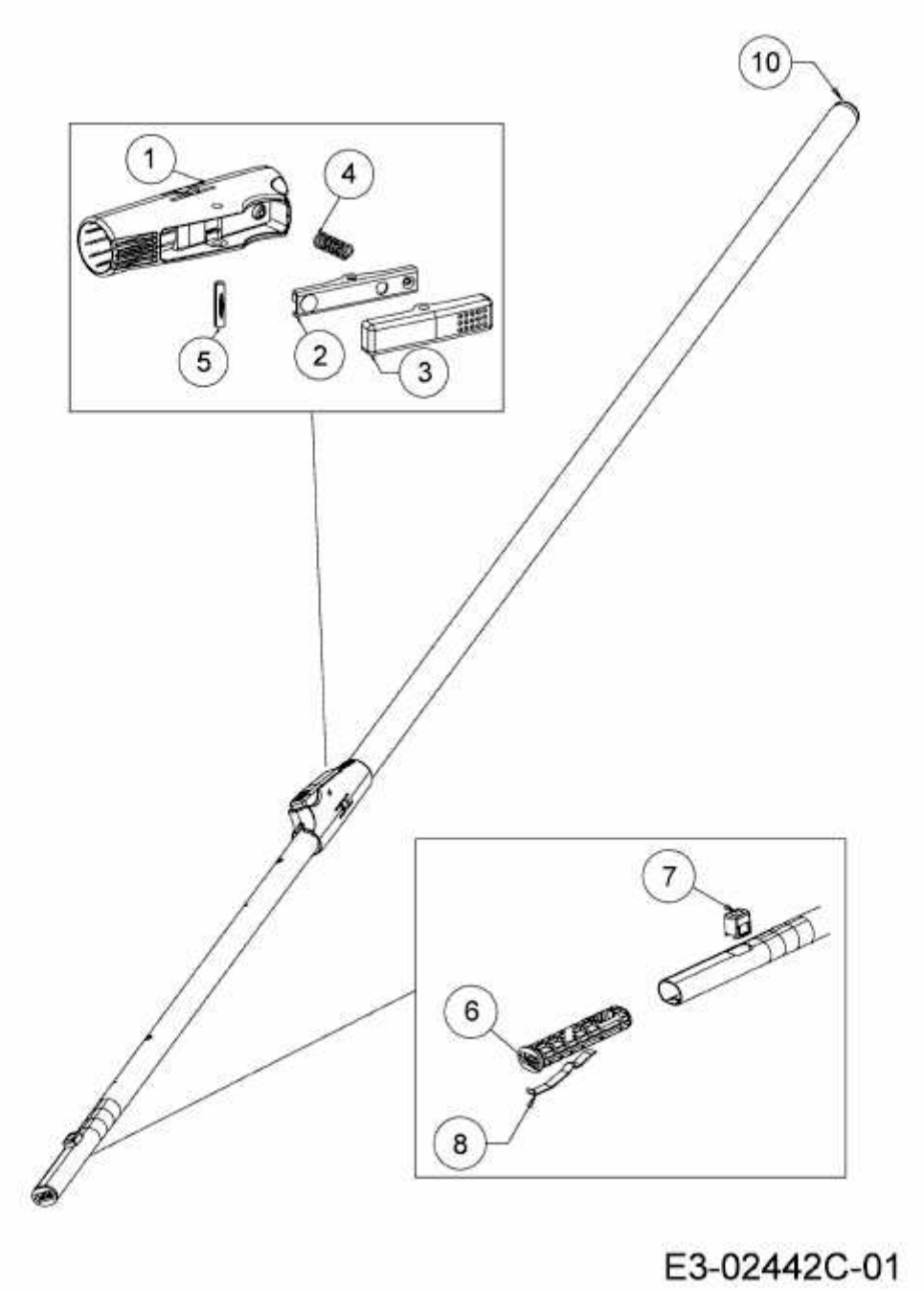ZM-V 4 > 3943700 (2017) > GRUNDGERÄT