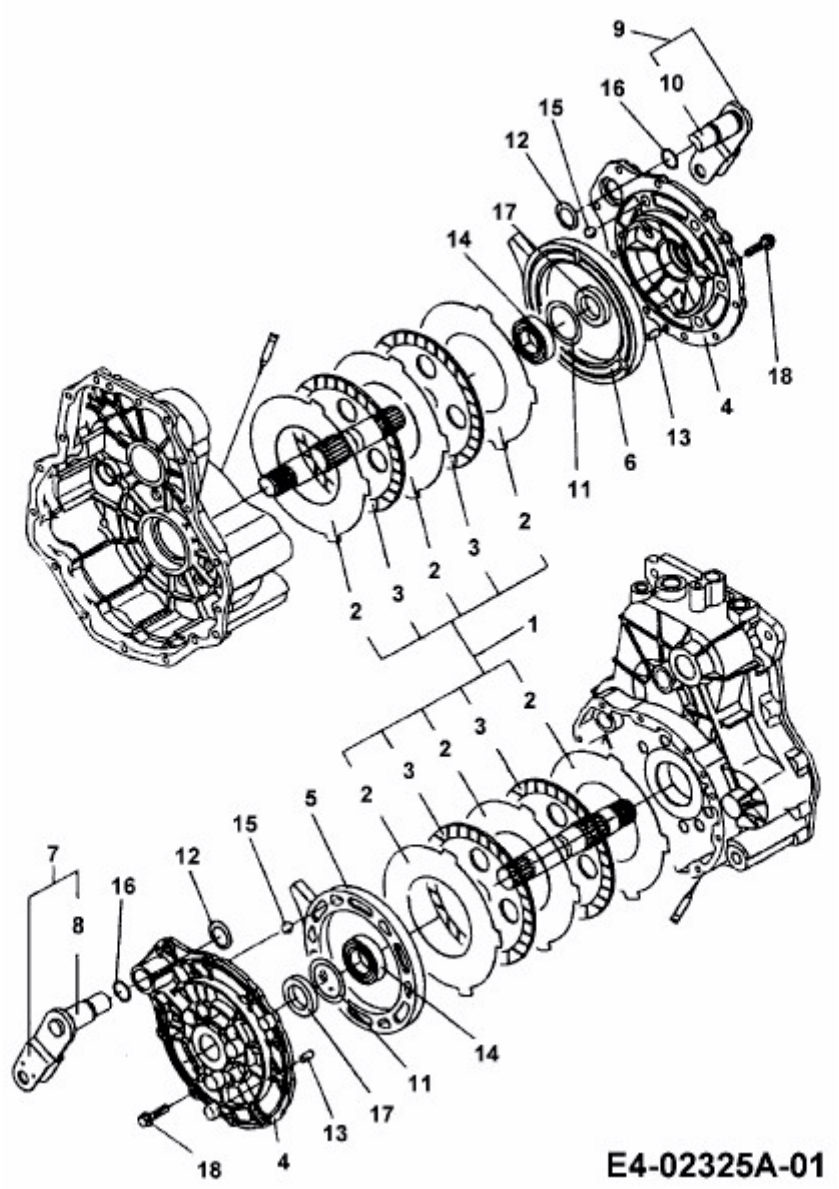BIG COUNTRY > 37AS640D603 (2006) > GETRIEBEBREMSE