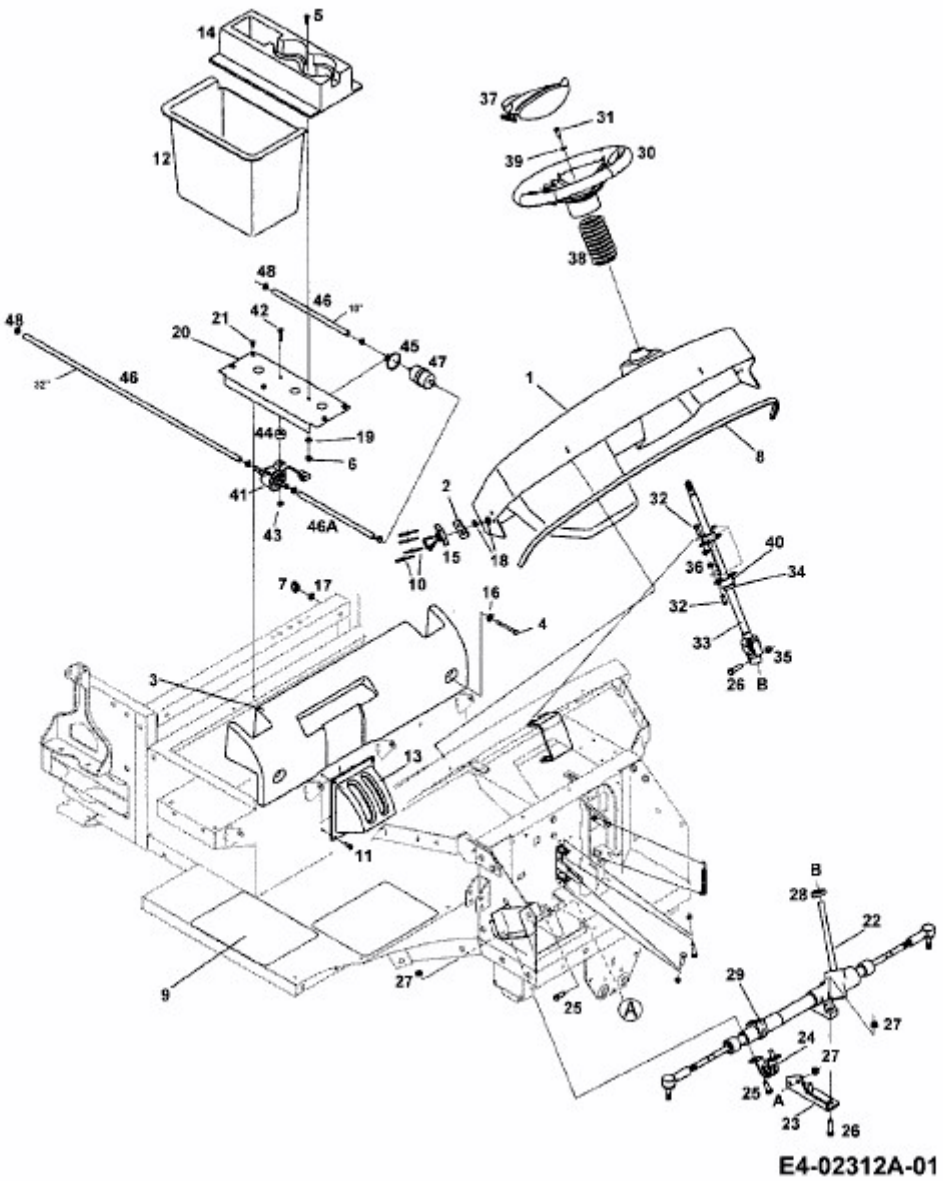BIG COUNTRY > 37AS640D603 (2005) > KRAFTSTOFFILTER, KRAFTSTOFFPUMPE, LENKGETRIEBE, LENKRAD, LENKSÄULE