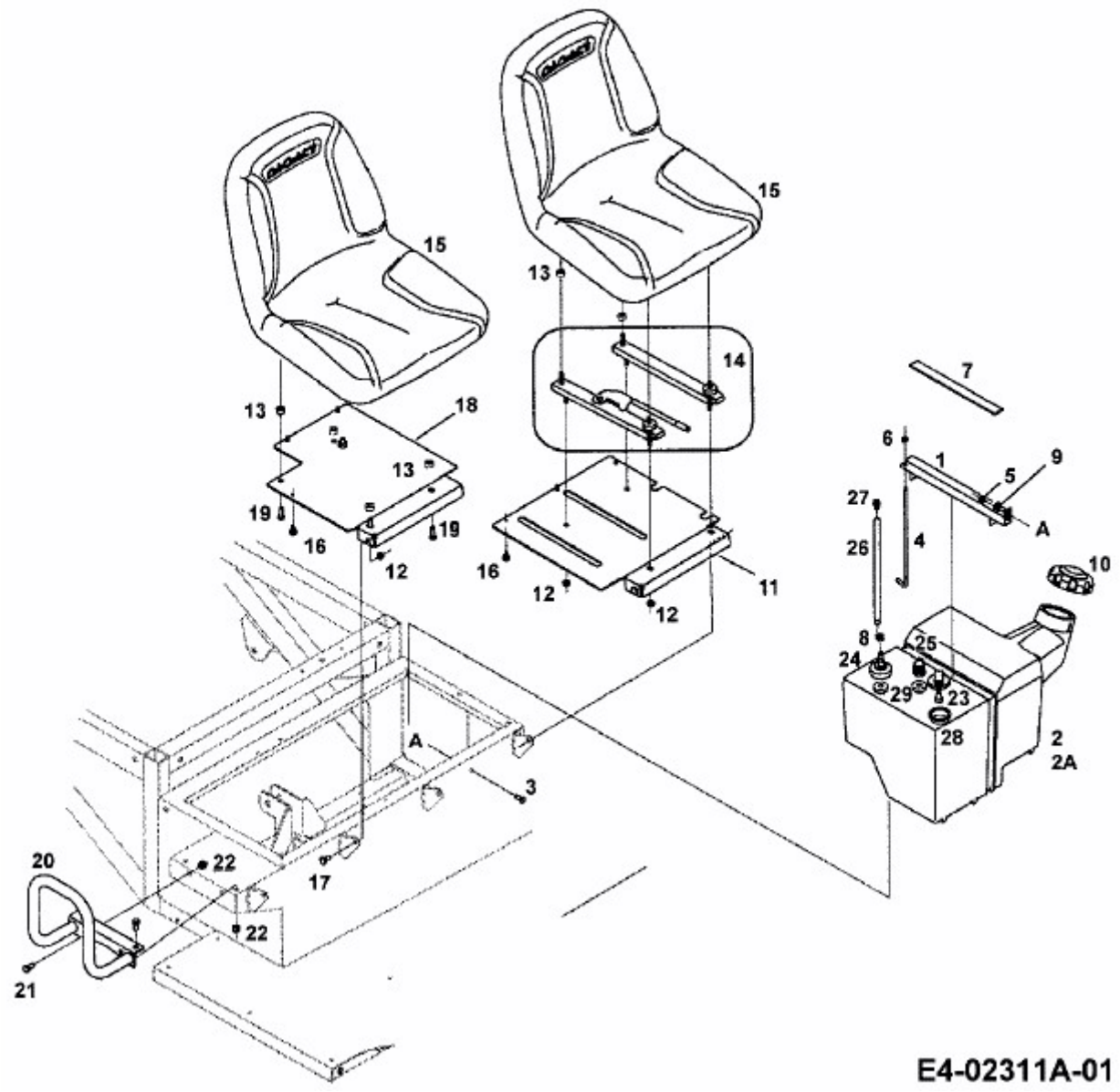BIG COUNTRY > 37AS640D603 (2004) > SITZ, SITZTRÄGER, TANK