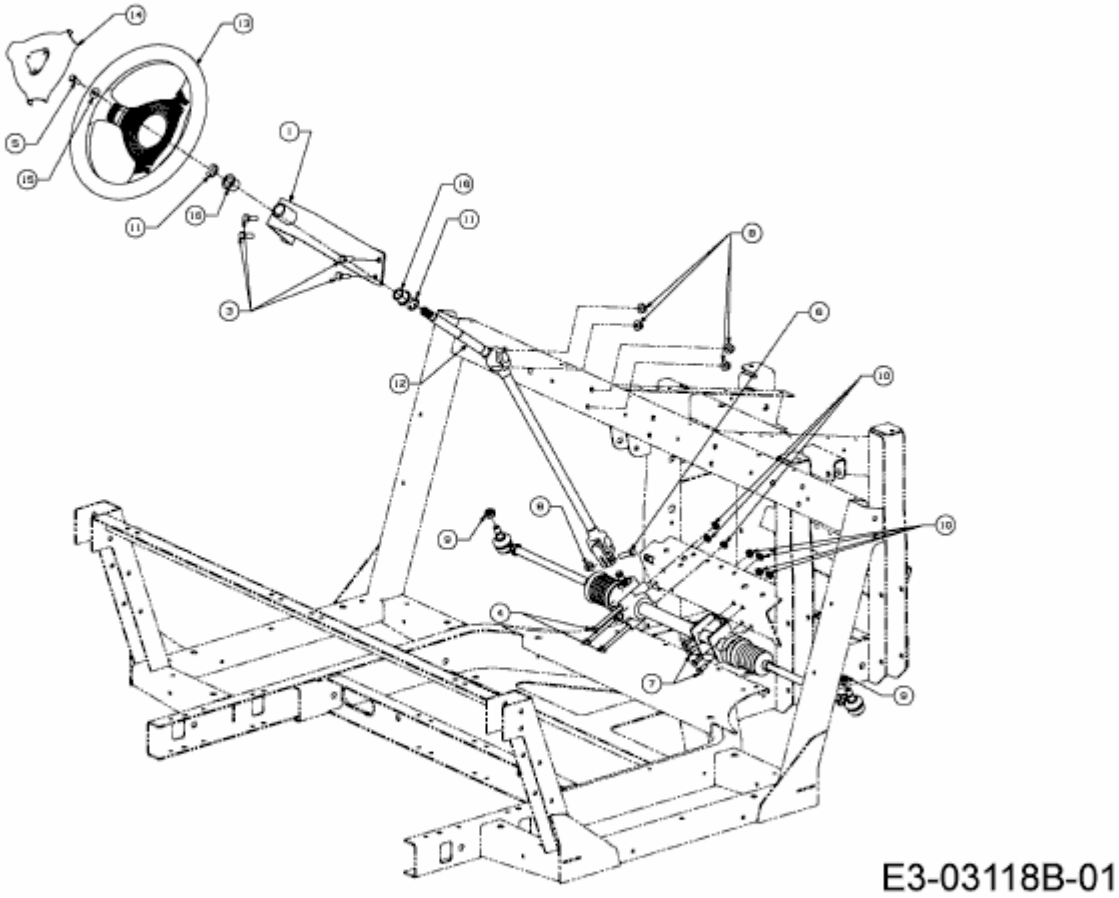CUBCADET 4X4 CAMO > 37AP467D603 (2008) > LENKRAD, LENKSÄULE