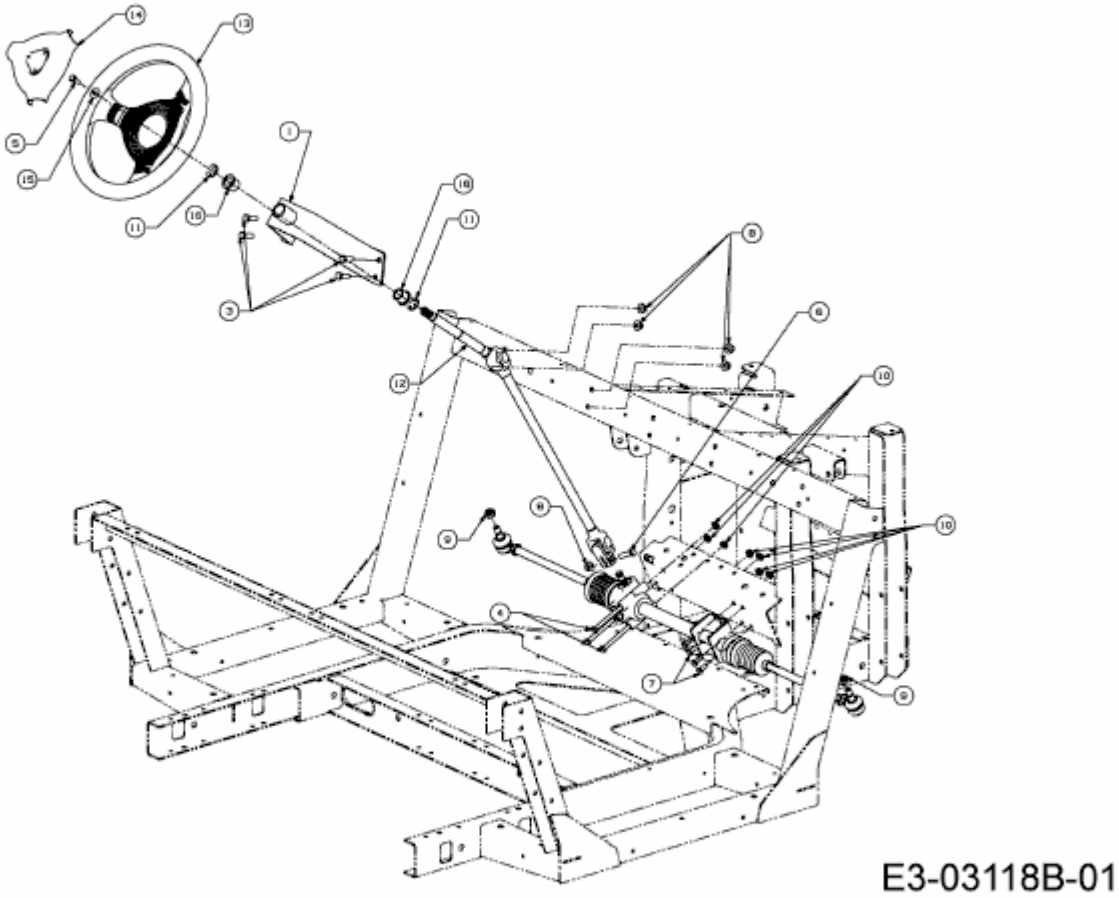CUBCADET 4X4 CAMO > 37AP467D603 (2007) > LENKRAD, LENKSÄULE