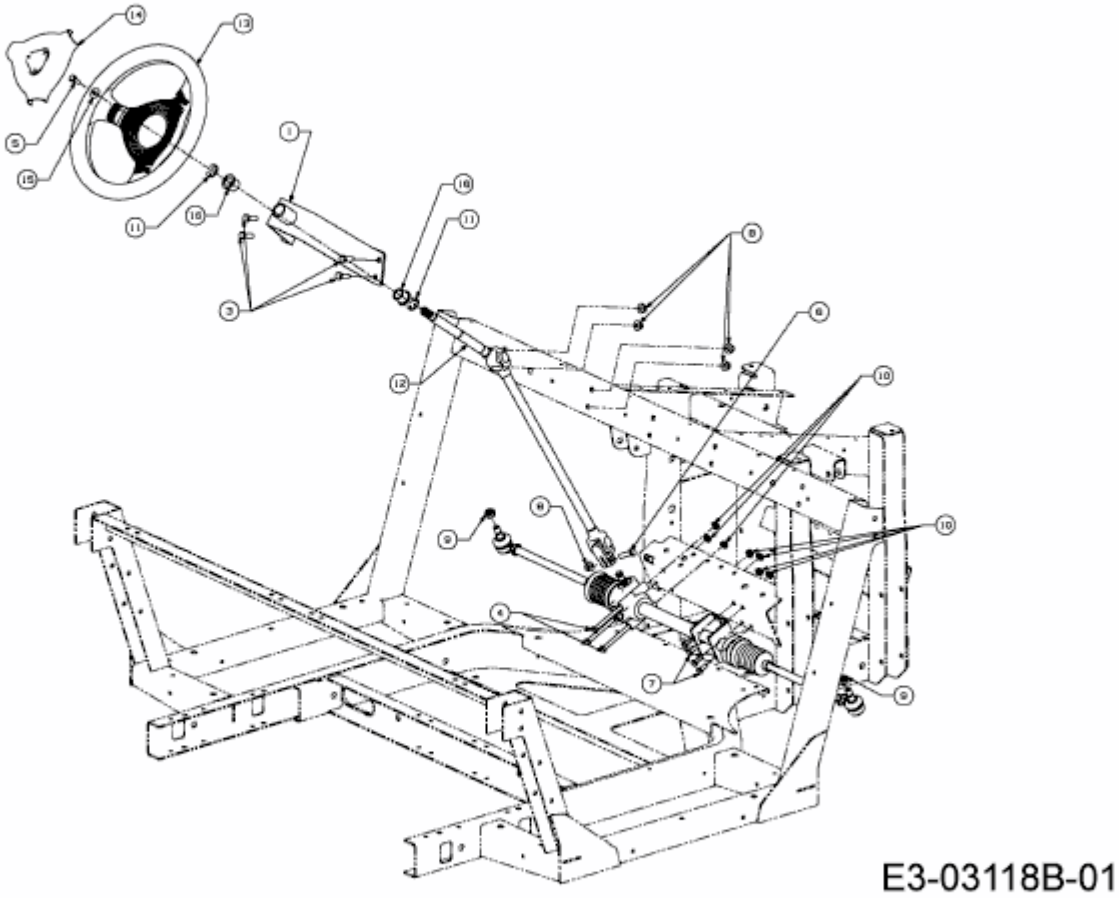CUBCADET 4X4 > 37AP466D603 (2009) > LENKRAD, LENKSÄULE